TLM-A062-SK-C/T-2610-02

TAMRON Model: A062 Owner's manual

20-40mm F/2.8 Di III VXD

For Sony E-mount
For Nikon Z mount

1

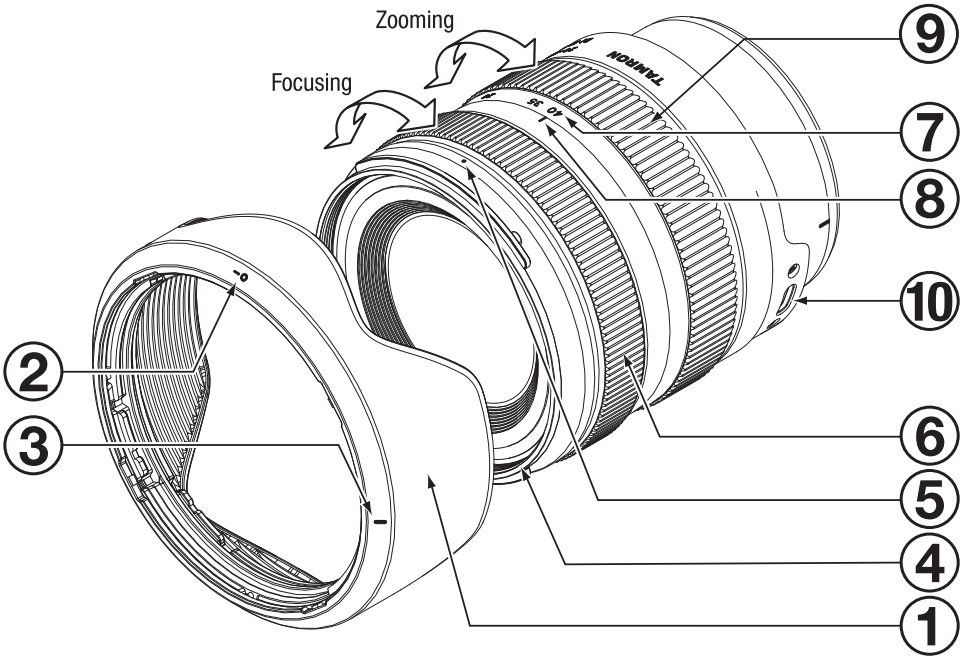

Sony E-mount

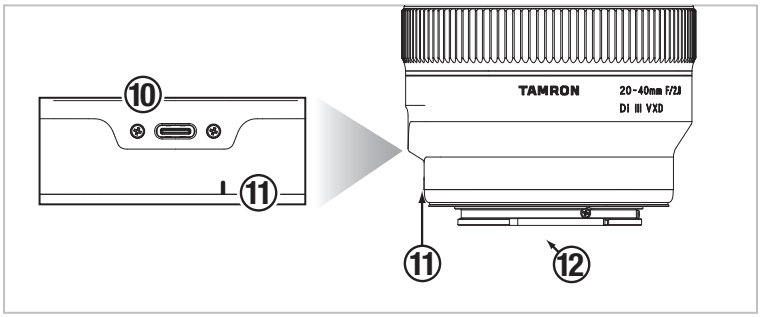

Nikon Z mount

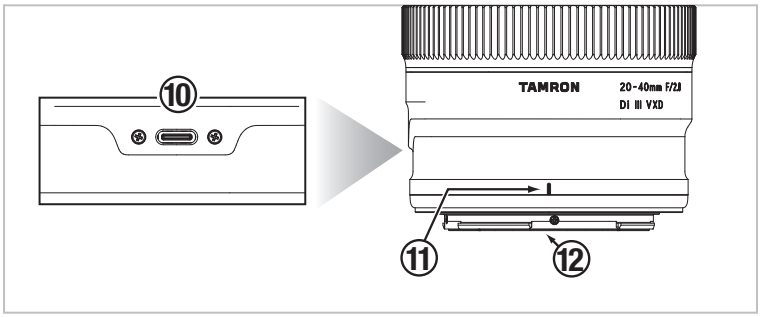

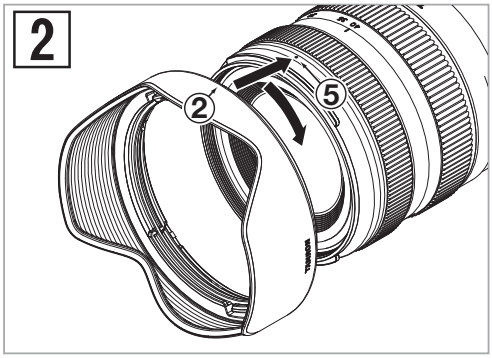

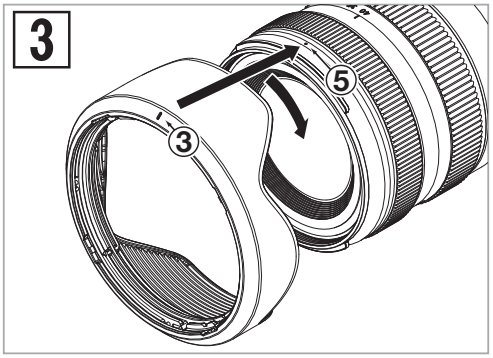

CE
* The CE Marking is a directive conformity mark of the European Community (EC).
* Das CE-Zeichen entspricht der EC Norm.
* La marquage CE est un marquage de conformité à la direcive CEE (CE).
* La marca CE es marca de conformidad segun directiva de la Comunidad Europea (CE).
* Il marchio CE attesta la conformita alla directtiva della Comunità Europea (CEE).
* CE 标志表示符合欧州共同体 (EC) 指标

CE
The EEC Conformity Report applies to the Council Directive 2014/30/EU, 2011/65/EU and is used by Tamron Co., Ltd., manufacturer of this product.

Important information about software:
https://s3-ap-northeast-1.amazonaws.com/tamron-docs/consumer/support/download/inst/a062/a062_oss.pdf

SLOVENSKY

Ďakujeme Vám za kúpu objektívu Tamron. Pred použitím Vášho nového objektívu si dôkladne prečítajte túto Príručku majiteľa, aby ste sa oboznámili so správnym používaním objektívu. Je dôležité prečítať si aj príručku k fotoaparátu, s ktorým budete objektív používať.
Po prečítaní odložte túto Príručku majiteľa na bezpečné miesto.
Prečítajte si aj dokument „Opatrenia pre používanie objektívov Tamron“, aby ste sa oboznámili s podrobnými bezpečnostnými opatreniami pri používaní objektívov Tamron.

- **Vysvetľuje opatrenia na predchádzanie problémom.**

- Vysvetľuje veci, ktoré by ste popri základných úkonoch mali vedieť.

NÁZVY ČASTÍ (pozri obr. 1)

① Slnečná clona (objektívu)
② Značka zarovnania pripojenia krytu
③ Značka uzamknutia krytu
④ Krúžok filtra
⑤ Značka uvoľnenia krytu
⑥ Zaostrovací prstenec*
⑦ Rozsah ohniskovej vzdialenosti
⑧ Značka ohniskovej vzdialenosti
⑨ Zoomovací prstenec
⑩ Port konektora
⑪ Značka pripojenia objektívu
⑫ Kontakty rozhrania objektívu fotoaparátu

* Zodpovedá ovládaciemu prstencu na objímkach Nikon Z mount.

ZÁKLADNÉ TECHNICKÉ ÚDAJE

Model	A062
Ohnisková vzdialenosť	20 - 40 mm
Maximálna clona	F/2,8
Zorný uhol (diagonálny)	94°30' - 56°49'
Optická konštrukcia	11/12
Minimálna vzdialenosť zaostrenia	0,17 m (6,7") (Širokouhlý objektív) / 0,29 m (11,4") (Teleobjektív)
Maximálny pomer zväčšenia	1:3,8 (Minimálna vzdialenosť zaostrenia pri použití širokouhlého objektívu) 1:5,1 (Minimálna vzdialenosť zaostrenia pri použití teleobjektívu)
Veľkosť filtra	ø 67 mm
Maximálny priemer	ø 74,4 mm
Dĺžka	86,5 mm (3,4") / Sony E-mount, 88,7 mm (3,5") / Nikon Z mount
Hmotnosť	365 g (12,9 oz) / Sony E-mount, 380 g (13,4 oz) / Nikon Z mount
Veľkosť snímača	Plný formát
Slnečná clona (objektívu)	HA062
Typ konektora	USB typu C

- **Dĺžka: Od konca prednej strany šošovky po montážny povrch.**
- **Špecifikácie, výzor, funkcionalita atď., sa môžu meniť bez predchádzajúceho upozornenia.**

PRIPOJENIE A ODPOJENIE OBJEKTÍVU

Odstráňte zadný vrchnák objektívu. Zarovnajte k sebe značku pripojenia objektívu ⑪ a značku pre pripojenie na fotoaparáte a potom vložte objektív.
Otáčajte objektív v smere hodinových ručičiek pri objímkach Sony E-mount alebo proti smeru hodinových ručičiek pri objímkach Nikon Z mount, až kým nezapadne na miesto.
Ak chcete objektív odpojiť, otáčajte ním do opačného smeru, pričom tlačte uvoľňovací gombík objektívu na fotoaparáte.

- **Pred pripojením alebo odpojením objektívu fotoaparát vypnite.**

- Ohľadom podrobností si pozrite používateľské pokyny Vášho fotoaparátu.

PREPNUTIE NA REŽIM ZAOSTROVANIA (ref. obr. 1)

■ Pre model Sony E-mount

Vyberte si želaný režim zaostrovania Vášho fotoaparátu.
Pre manuálne zaostrovanie otáčajte zaostrovací prstenec ⑥, až kým nedosiahnete želané zaostrenie.

■ Pre model Nikon Z mount

Vyberte si želaný režim zaostrovania Vášho fotoaparátu.
Automatické zaostrenie: Použite funkciu vo svojom fotoaparáte a ovládanie vykonajte pomocou zaostrovacieho prstenca ⑥.
Manuálne zaostrenie: Otočte zaostrovací prstenec ⑥ a manuálne zaostrite na predmet.

- **V režime AF môže byť náročné pracovať automatickému zaostrovaniu v závislosti od predmetu.**

- Ohľadom podrobností si pozrite používateľské pokyny Vášho fotoaparátu.

PORT KONEKTORA (ref. obr. 1)

Pripojte port konektora ⑩ k počítaču pomocou pripájacieho kábla TAMRON (predávaný samostatne) a použite určenú aplikáciu „TAMRON Lens Utility ™“ na prispôsobenie zaostrovacieho prstenca a aktualizáciu firmvéru.
Podrobnosti nájdete v online pomocníkovi “TAMRON Lens Utility” pod prepojením nižšie.
https://www.tamron.com/global/consumer/soft/lensutility/

- **Nepoužívajte pripájací kábel TAMRON (predávaný samostatne) na žiadny iný účel ako pripojenie objektívu TAMRON vybaveného portom konektora k počítaču.**
- **Spoločnosť TAMRON nezodpovedá za žiadnu stratu alebo poškodenie údajov v súvislosti s používaním pripájacieho kábla TAMRON (predávaný samostatne).**

ZOOMOVANIE (ref. obr. 1)

Otáčajte zoomovacím prstencom ⑨ pre nastavenie ohniskovej vzdialenosti (Pozície zoomu) do požadovanej pozície.

KRYT OBJEKTÍVU (ref. obr. 1, 2, 3)

Kryt ① môže eliminovať rozptýlené svetlo, ktoré môže mať vplyv na obraz.

■ Používanie krytu objektívu (ref. obr. 2)

Zarovnajte k sebe značku zarovnania pripojenia krytu ② na kryte so značkou uvoľnenia krytu ⑤ na objektíve.
Otáčajte krytom ① v smere šípky, až kým sa k sebe dostanú značka uzamknutia krytu ③ a značka uvoľnenia krytu ⑤.

■ Zloženie krytu objektívu (ref. obr. 3)

Nasaďte kryt ① opačne a otáčajte ho, až kým neklikne.

• Dajte pozor na to, že periféria fotografovaného obrazu môže byť stmavnutá, ak kryt ① nie je riadne pripevnený.

OPATRENIA PRI POUŽÍVANÍ

- Je zabudovaný systém interného zaostrovania (IF) pre zníženie minimálnej vzdialenosti zaostrovania. Zorný uhol môže byť širší ako pri objektívoch používajúcich iné zaostrovacie systémy, keď sa fotí na vzdialenosti menšie ako nekonečno.
- Kryt objektívu alebo teleso objektívu môže blokovať svetlo blesku. Odporúčame Vám vopred zhotoviť skúšobný záber.
- Odlišnosti v zobrazovacích systémoch fotoaparátov môžu spôsobiť zobrazovanie hodnôt odlišných od hodnôt maximálnej a minimálnej clony uvedených v technických údajoch. Toto nie je chyba.
- Nedotýkajte sa prstami kontaktov rozhrania objektívu fotoaparátu ⑫. V opačnom prípade to môže spôsobiť nesprávne fungovanie.
- Pri náhlej zmene teploty môže kondenzácia spôsobiť nesprávne fungovanie.
- Predná šošovka je pokrytá vrstvou proti znečisteniu. Po odstránení prachu z povrchu objektívu pomocou ventilátora alebo iným spôsobom ho utrite suchou handrou.
- Na čistenie objektívu nikdy nepoužívajte benzén, riedidlo ani iné organické rozpúšťadlá.
- Objektív skladujte na čistom a dobre vetranom mieste.
- Pre ďalšie informácie ohľadom čistenia a skladovania objektívu, kompatibility s fotoaparátmi a iné podporné informácie navštívte našu webovú stránku. https://www.tamron.com/global/consumer/support/

Likvidácia elektrických a elektronických zariadení v domácnostiach. Likvidácia použitých elektrických a elektronických zariadení (platné v Európskej únii a ďalších európskych krajinách so systémami separovaného zberu)

Tento symbol označuje, že výrobok by nemal byť likvidovaný ako domáci odpad.
Musí byť odovzdaný do strediska pre separovaný zber elektrických a elektronických zariadení.
V prípade kúpy nových výrobkov môže byť tento výrobok vrátený distribútorovi alebo do zberného centra pre likvidáciu elektrických a elektronických zariadení.
Správnou likvidáciou tohto výrobku pomôžete predísť potenciálnym negatívnym dopadom na životné prostredie a ľudské zdravie, ktoré by ste mohli spôsobiť nevhodnou likvidáciou tohto výrobku alebo jeho častí.
Nelegálna likvidácia tohto výrobku môže mať za následok sankcie. Podrobnejšie informácie ohľadom recyklácie tohto výrobku získate na svojom miestnom úrade, u spoločnosti zodpovednej za likvidáciu domového odpadu, alebo v predajni, kde ste si výrobok zakúpili.

TAMRON

SLOVENSKY

Opatrenia pre používanie objektívov Tamron

V záujme bezpečného chodu si pred používaním výrobku určite dôkladne prečítajte „Opatrenia pre používanie objektívov Tamron“ a príručku.
Po ich prečítaní si ich uložte na miesto, kde ich ľahko nájdete, kedykoľvek ich budete potrebovať.
Upozorňujúce pokyny sú rozdelené do dvoch nasledujúcich kategórií, v závislosti od úrovne nebezpečenstva.

⚠ **VAROVANIE**	**Indikuje pokyny, ktoré, ak sa nedodržia alebo ak sa vykonajú nesprávne, môžu viesť k smrti alebo vážnemu poraneniu.**

- **Nepozorujte alebo nefotografujte slnko alebo iný silný zdroj svetla pomocou tohto objektívu alebo fotoaparátu, ku ktorému je objektív pripojený.**
  Môžete si tým spôsobiť stratu zraku, iné poškodenie objektívu či fotoaparátu alebo zapríčiniť požiar.
- **Nerozoberajte, neopravujte ani neupravujte objektív.**
  Mohli by ste tým poškodiť objektív alebo fotoaparát.
- **Držte objektív mimo dosahu malých detí.**
  Je tu riziko poranenia, ak objektív spadne.

⚠ UPOZORNENIE	Indikuje pokyny, ktoré, ak sa na ne neberie ohľad alebo sú vykonané nesprávne, môžu viesť k poraneniu alebo fyzickým škodám.

- Neumiestňujte objektív na priame slnečné svetlo ani ho nenechávajte na veľmi horúcom mieste, napríklad v aute. Mohli by sa poškodiť vnútorné časti objektívu alebo by to mohlo spôsobiť požiar.
- Vždy, keď sa objektív nepoužíva, pripojte kryt objektívu.
- Keď pripájate objektív k fotoaparátu, uistite sa, že objektív ste poriadne pripevnili k fotoaparátu a pevne uzamkli.
  Ak objektív nie je riadne pripojený, mohlo by byť ťažké ho odpojiť, alebo by mohol spadnúť a spôsobiť škody alebo poranenie.
- Tento objektív nepoužívajte na nič iné, len na fotografovanie.
- Neprenášajte objektív, keď je pripojený k statívu.
- Pokiaľ ide o objektív vybavený portom konektora
  1) Pri prispôsobovaní objektívu pomocou špeciálnej aplikácie (TAMRON Lens Utility ™) umiestnite objektív na stabilné miesto. Dbajte na to, aby nedošlo k pádu alebo nárazu na objektív.
  2) Pri pripájaní objektívu k počítaču použite prepojovací kábel Tamron (predáva sa osobitne).
  3) Nedotýkajte sa portu konektora prstami alebo kovovým predmetom. Zabráňte tiež priľnutiu prachu alebo vody k portu konektora. Ak je port konektora znečistený, môže to spôsobiť problémy s pripojením.
- Spoločnosť Tamron nebude zodpovedná za škody spôsobené zlyhaním, požiarom alebo inými nehodami, ktoré sa môžu vyskytnúť pri používaní iného príslušenstva, než je príslušenstvo Tamron.
  Upozorňujeme, že v prípade takéhoto poškodenia bude oprava objektívu Tamron spoplatnená, pretože sa na ňu nevzťahuje záruka.