TLM-A062-NO-C/T-2610-02

TAMRON Model: A062 Owner's manual

20-40mm F/2.8 Di III VXD

For Sony E-mount
For Nikon Z mount

1

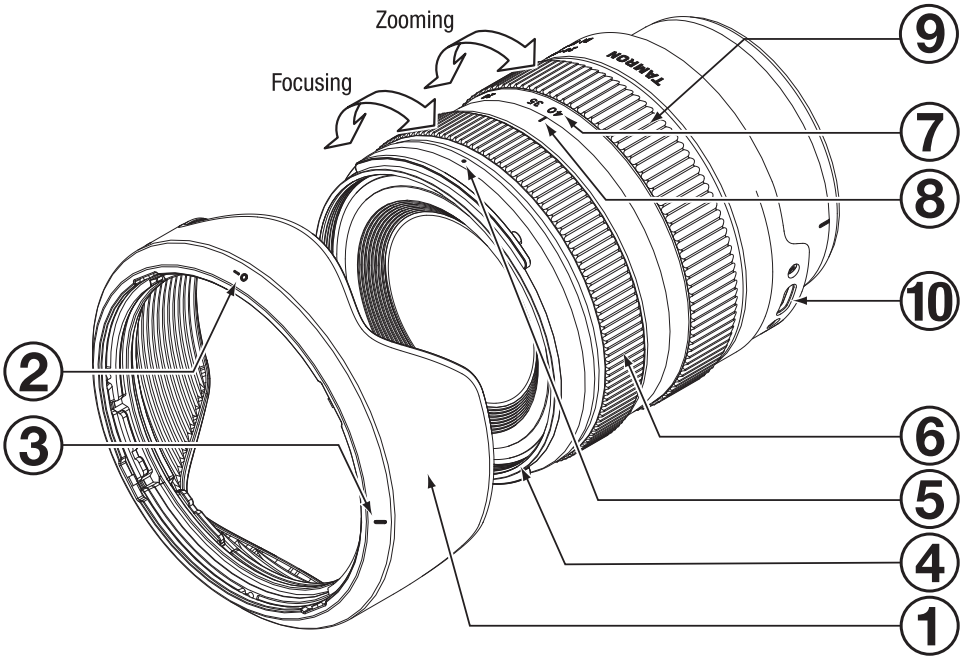

Sony E-mount

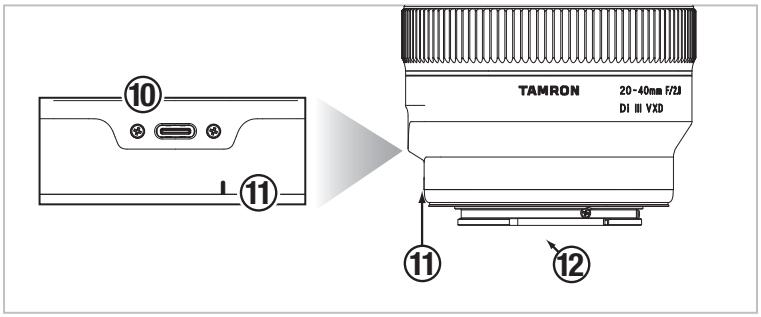

Nikon Z mount

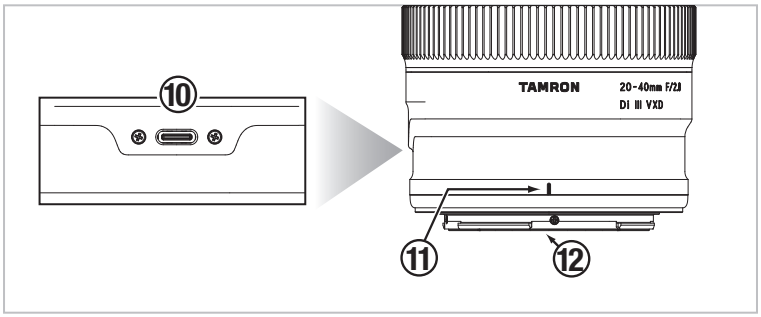

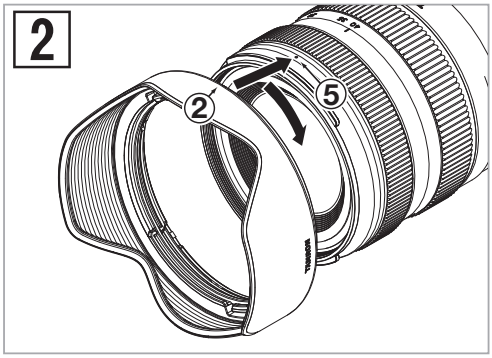

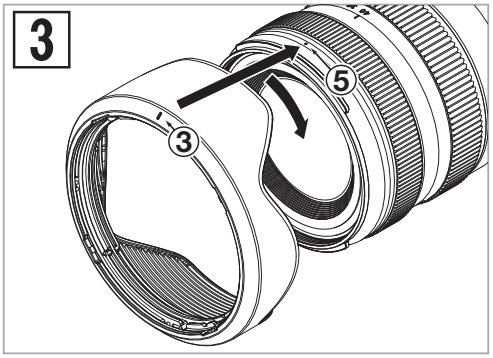

CE
* The CE Marking is a directive conformity mark of the European Community (EC).
* Das CE-Zeichen entspricht der EC Norm.
* La marquage CE est un marquage de conformité à la direcive CEE (CE).
* La marca CE es marca de conformidad segun directiva de la Comunidad Europea (CE).
* Il marchio CE attesta la conformita alla directtiva della Comunità Europea (CEE).
* CE 标志表示符合欧州共同体 (EC) 指标

CE
The EEC Conformity Report applies to the Council Directive 2014/30/EU, 2011/65/EU and is used by Tamron Co., Ltd., manufacturer of this product.

Important information about software:
https://s3-ap-northeast-1.amazonaws.com/tamron-docs/consumer/support/download/inst/a062/a062_oss.pdf

NORSK

Takk for at du kjøpte dette Tamron-objektivet. Før du bruker det nye objektivet, bør du lese innholdet i denne brukerveiledningen for å bruke objektivet på riktig måte. Det er også viktig å lese veiledningen til kameraet du vil montere objektivet på.
Etter at du har lest den, bør denne brukerveiledningen oppbevares på et trygt sted.
Du bør også lese dokumentet «Forholdsregler for trygg bruk av Tamron-objektiver» for detaljerte sikkerhetsforholdsregler som skal følges ved bruk av Tamron-objektiver.

- **Forklarer forholdsregler som bidrar til å unngå problemer.**

- Forklarer ting du bør vite i tillegg til grunnleggende bruk.

DELENAVN (Se figur 1)

① Solblender
② Innstillingsmerke for festing av solblender
③ Låsemerke for solblender
④ Filterring
⑤ Utlosningsmerke for solblender
⑥ Fokusring*
⑦ Fokallengdeskala
⑧ Merke for fokallengde
⑨ Zoomring
⑩ Koblingsport
⑪ Festemerke for objektiv
⑫ Grensesnittkontakter mellom linse og kamera

* Tilsvarer kontrollringen på Nikon Z mount.

HOVEDSPESIFIKASJONER

Modell	A062
Fokallengde	20 - 40 mm
Maksimum åpning	F/2,8
Visningsvinkel (diagonal)	94°30' - 56°49'
Optisk konstruksjon	11/12
Minimum objektavstand (MOD)	0,17 m (6,7 tommer) (vidvinkel) / 0,29 m (11,4 tommer) (tele)
Maksimum forstørrelsesforhold	1:3,8 (MOD for vidvinkel) / 1:5,1 (MOD for tele)
Filterstørrelse	ø 67 mm
Maksimal diameter	ø 74,4 mm
Lengde	86,5 mm (3,4") / Sony E-mount, 88,7 mm (3,5") / Nikon Z mount
Vekt	365 g (12,9 oz) / Sony E-mount, 380 g (13,4 oz) / Nikon Z mount
Sensorstørrelse	Fullformat
Solblender	HA062
Koblingstype	USB Type-C

- **Lengde: Fra fronten av objektivet til festeflaten.**
- **Spesifikasjoner, utseende, funksjonalitet osv. kan endres uten forvarsel.**

MONTERING OG DEMONTERING AV OBJEKTIVET

Fjern bakdekselet på objektivet. Juster festemerket for objektivet ⑪ og monteringsmerket på kameraet, og sett inn objektivet.
Drei objektivet med klokken for Sony E-mount eller mot klokken for Nikon Z mount til det låses på plass.
Objektivet fjernes ved å dreie objektivet i motsatt retning mens du trykker på utløsningsknappen for objektivet på kameraet.

- **Slå av strømmen på kameraet før du monterer eller demonterer objektivet.**

- Les bruksanvisningen for kameraet for nærmere informasjon.

SLÅ PÅ FOKUSMODUS (Se figur 1)

■ For Sony E-mount

Velg ønsket fokusmodus på kameraet.
For manuell fokusering, drei fokusringen ⑥ for ønsket fokusering.

■ For Nikon Z mount

Velg ønsket fokusmodus på kameraet.
Automatisk fokusering: Velg en funksjon på kameraet, og kontroller den med fokusringen ⑥.
Manuell fokusering: Drei fokusringen ⑥ for å fokusere på motivet manuelt.

- **I AF-modus kan det noen ganger være vanskelig å få autofokus til å fungere, avhengig av motiv.**

- Les bruksanvisningen for kameraet for nærmere informasjon.

KOBLINGSPORT (Se figur 1)

Koble koblingsporten ⑩ til en datamaskin ved hjelp av TAMRON-koblingskabelen (selges separat), og bruk applikasjonen "TAMRON Lens Utility ™" til å tilpasse fokusringen og oppdatere fastvaren.
Se den elektroniske hjelpen for «TAMRON Lens Utility» på lenken nedenfor for nærmere opplysninger.
https://www.tamron.com/global/consumer/soft/lensutility/

- **Ikke bruk TAMRON-tilkoblingskabelen (selges separat) til noe annet formål enn å koble TAMRON-objektivet utstyrt med en koblingsport, til en datamaskin.**
- **Tamron påtar seg ikke noe ansvar for tapte eller skadede data ved bruk av TAMRON-tilkoblingskabelen (selges separat).**

ZOOMING (Se figur 1)

Drei zoomringen ⑨ for å justere fokallengden (zoom-posisjon) til ønsket posisjon.

LINSEDEKSEL (Se figurer 1, 2, 3)

Dekselet ① eliminerer tilfeldig lys som kan påvirke bildet.

■ Bruke linsedekselet (Se figur 2)

Tilpass tilpasningsmerket for dekselet ② med utløsermerket for dekselet ⑤ på linsen.
Roter dekselet ① i pilretningen til merket for deksellåsing ③ møter utløsermerket for dekselet ⑤.

■ Lagring av linsedekselet (Se figur 3)

Sett dekselet ① på motsatt vei, og vri det til det låses.

• Vær oppmerksom på at periferien av det fotograferte bildet kan mørkne hvis ikke dekselet ① er riktig festet.

FORHOLDSREGLER FØR BRUK

- Et system for intern fokusering (IF) brukes for å redusere minimum fokusavstand. Synsvinkelen kan være bredere enn på objektiver med andre fokuseringssystemer når du tar bilder med en avstand som er mindre enn uendelig.
- Solblenderen eller objektivtuben kan blokkere lyset fra blitsen. Det anbefales å ta prøvebilder på forhånd.
- Ulikheter i displaysystemene på kameraer kan forårsake at de viser verdier som er forskjellige fra maksimums- og minimumsverdier for blenderåpning fra spesifikasjonene. Dette indikerer ikke en feil.
- Ikke berør grensesnittkontaktene mellom objektiv og kamera ⑫ med fingrene. Ellers kan det oppstå en funksjonsfeil.
- Hvis temperaturen endres brått, kan det dannes kondens som forårsaker funksjonsfeil.
- Frontlinsen er dekket av et flekkbestandig belegg. Etter fjerning av støv på linseoverflaten med en blåser eller på annen måte, tørkes den med en tørr klut.
- Bruk aldri benzen, tynner eller andre organiske løsemidler til å rengjøre linsen.
- Oppbevar objektivet på et rent og godt ventilert sted.
- Du finner mer informasjon om rengjøring og oppbevaring av objektivet, kompatibilitet med kameraer og annen støtteinformasjon på nettstedet vårt. https://www.tamron.com/global/consumer/support/

Avhending av elektrisk og elektronisk utstyr i private hjem. Avhending av brukt elektrisk og elektronisk utstyr (gjelder i EU og andre europeiske land med sortert avfallshåndtering)
Dette symbolet indikerer at produktet ikke skal behandles som husholdningsavfall.
I stedet skal det samles inn separat til resirkulering av elektrisk og elektronisk utstyr.
Hvis de nye produktene er kjøpt, kan produktet leveres til distributøren, eventuelt innsamling av elektrisk og elektronisk avfall.
Ved å sørge for at produktet avhendes på riktig måte, vil du bidra til å hindre negative konsekvenser for miljøet og helsen, som ellers kunne forårsakes av feil avfallshåndtering av produktet eller deler på produktet.
Hvis produktet avhendes ulovlig, kan det medføre bot. Du kan få nærmere informasjon om resirkulering av produktet ved å kontakte din lokale kommune, avfallshåndteringstjenesten eller butikken der du kjøpte produktet.

TAMRON

NORSK

Forholdsregler for sikker bruk av Tamron-objektiver

For sikker bruk må du lese "Forholdsregler for sikker bruk av Tamron-objektiver" og brukerhåndboken før du bruker produktet.
Etter at de er lest, skal de oppbevares på et sted der de er lett tilgjengelige ved behov.
Forsiktighetsregler er delt inn i to kategorier i henhold til graden av fare som er involvert.

⚠ **ADVARSEL**	**Dette indikerer at dersom instruksjonene ikke følges eller hvis de utføres feil, kan det føre til død eller alvorlig personskade.**

- **Ikke se mot eller ta bilde av solen eller andre sterke lyskilder med dette objektivet eller et kamera som objektivet er festet til.**
  Det kan føre til synstap eller andre skader på objektivet, eller brann.
- **Ikke demonter, reparer eller endre objektivet.**
  Dette kan skade objektivet eller kameraet.
- **Hold objektivet utenfor rekkevidden til små barn.**
  Det er fare for skade hvis objektivet mistes eller faller ned.

⚠ FORSIKTIG	Dette indikerer at dersom instruksjonene ikke følges eller hvis de utføres feil, kan det føre til personskade eller fysisk skade.

- Ikke plasser objektivet i direkte sollys eller la det ligge på et ekstremt varmt sted, som i en bil. Det kan skade innvendige deler i objektivet eller føre til brann.
- Fest alltid objektivdekselet når objektivet ikke er i bruk.
- Når objektivet festes til kameraet må du sikre at objektivet er festet riktig på kameraet og at det er låst fast.
  Hvis objektivet ikke er festet på riktig måte kan det være vanskelig å få av, eller det kan falle av og forårsake skade eller personskade.
- Ikke bruk dette objektivet til noen andre formål enn fotografering.
- Ikke transporter objektivet mens det fortsatt er festet til et stativ.
- Angående objektivet som er utstyrt med en koblingsport
  1) Legg objektivet stabilt og trygt når du skal tilpasse det ved hjelp av applikasjonen (TAMRON Lens Utility ™). Sørg for at det ikke faller ned eller påvirkes på noe vis.
  2) Objektivet skal kobles til datamaskinen med en Tamron-koblingskabel (selges separat).
  3) Ikke berør koblingsporten med fingrene eller metallgjenstander. Du må også sørge for at det ikke fester seg støv eller vann på koblingsporten. Hvis koblingsporten er skitten, kan dette medføre problemer med sammenkoblingen.
- Tamron tar ikke ansvar for skader som forårsakes av feil, brann eller andre ulykker som kan oppstå ved bruk av annet tilbehør enn Tamron-tilbehør. Vær oppmerksom at du vil måtte betale for eventuelle reparasjoner av Tamron-objektivet som følge av slike skader, ettersom disse ikke dekkes av garantien.