TLM-A062-IS-C/T-2610-02

TAMRON Model: A062 Owner's manual

20-40mm F/2.8 Di III VXD

For Sony E-mount
For Nikon Z mount

1

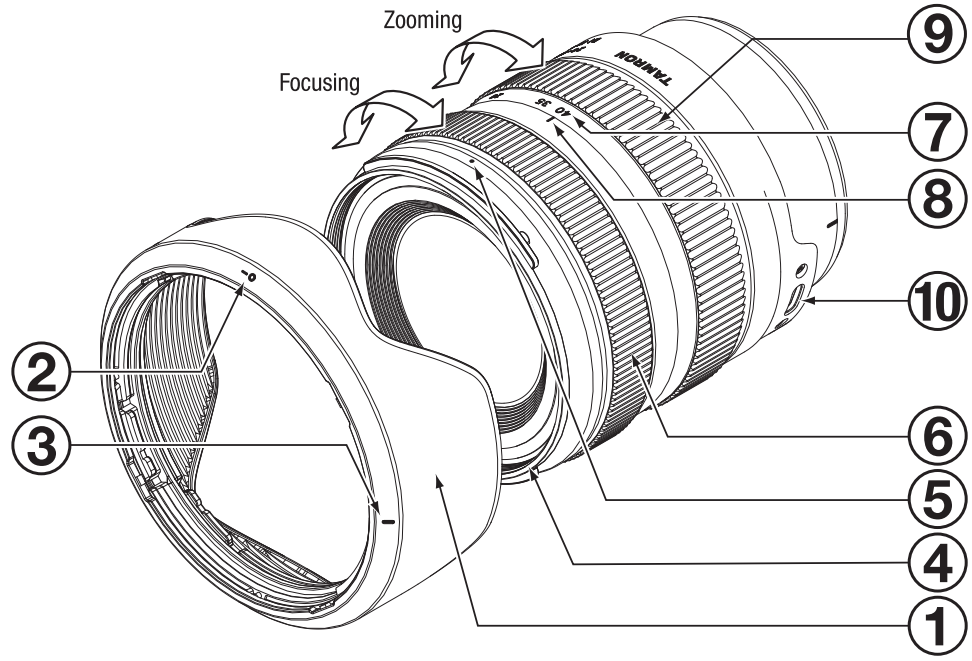

Sony E-mount

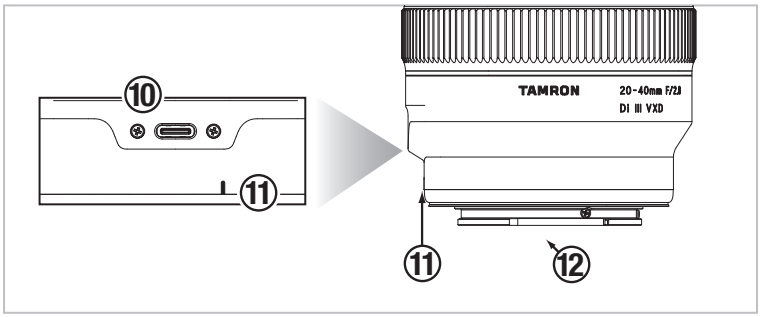

Nikon Z mount

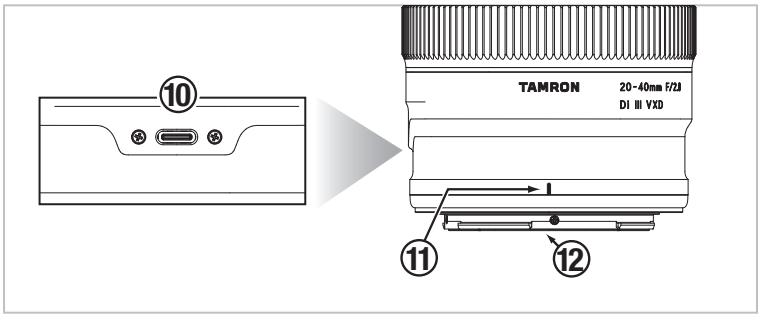

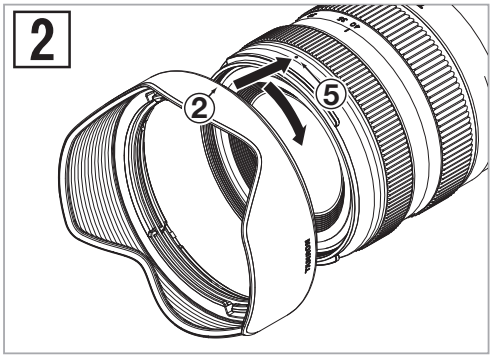

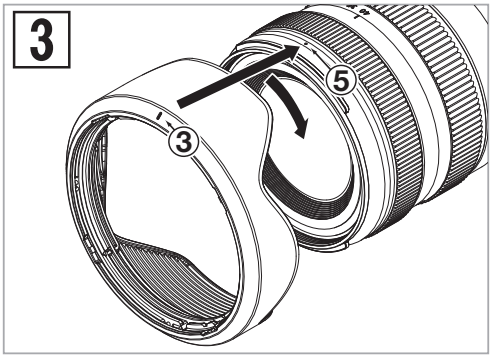

CE
* The CE Marking is a directive conformity mark of the European Community (EC).
* Das CE-Zeichen entspricht der EC Norm.
* La marquage CE est un marquage de conformité à la direcive CEE (CE).
* La marca CE es marca de conformidad segun directiva de la Comunidad Europea (CE).
* Il marchio CE attesta la conformita alla directtiva della Comunità Europea (CEE).
* CE 标志表示符合欧州共同体 (EC) 指标

CE
The EEC Conformity Report applies to the Council Directive 2014/30/EU, 2011/65/EU and is used by Tamron Co., Ltd., manufacturer of this product.

Important information about software:
https://s3-ap-northeast-1.amazonaws.com/tamron-docs/consumer/support/download/inst/a062/a062_oss.pdf

ÍSLENSKA

Þakka þér fyrir að kaupa þessa Tamron-linsu. Áður en þú notar nýju linsuna þína skaltu vinsamlegast lesa þessa eigendahandbók til að tryggja rétta notkun á linsunni. Einnig er mikilvægt að þú lesir handbókina sem fylgir myndavélinni sem þú ætlar að nota linsuna með. Eftir að þú hefur lesið eigendahandbókina skaltu geyma hana á öruggum stað.
Vinsamlegast lestu einnig skjalið „Varúðarreglur fyrir örugga notkun á Tamron-linsum“ en þar er að finna ítarlegar varúðarreglur sem skal virða þegar Tamron-linsur eru notaðar.

- **Útskýrir varúðarreglur sem hjálpa til við að koma í veg fyrir vandamál.**

- Útskýrir atriði sem þú þarft að vita til viðbótar við grunnaðgerðir.

HEITI ÍHLUTA (Sjá mynd 1)

① Linsuhlíf
② Samstillingarmerki fyrir áfestingu hlífar
③ Læsingarmerki fyrir hlíf
④ Síuhringur
⑤ Losunarmerki fyrir hlíf
⑥ Fókushringur*
⑦ Brennivíddarkvarði
⑧ Brennivíddarmerki
⑨ Aðdráttarhringur
⑩ Tengiport
⑪ Merki fyrir linsufestingu
⑫ Tengi á milli linsu og myndavélar

* Samsvarar stýrihringnum á Nikon Z mount-festingum.

HELSTU FORSKRIFTIR

Gerð	A062
Brennivídd	20 - 40 mm
Hámarksljósop	F/2,8
Sýnilegt horn (horn í horn)	94°30' - 56°49'
Optísk uppbygging	11/12
Lágmarks fókusfjarlægð	0,17 m (6,7") (vítt) / 0,29 m (11,4") (fjær)
Hámarksstækkunarhlutfall	1:3,8 (vítt MOD) / 1:5,1 (fjær MOD)
Síustærð	ø 67 mm
Hámarksþvermál	ø 74,4 mm
Lengd	86,5 mm (3,4") / Sony E-mount, 88,7 mm (3,5") / Nikon Z mount
Þyngd	365 g (12,9 oz) / Sony E-mount, 380 g (13,4 oz) / Nikon Z mount
Stærð skynjara	Full rammi
Linsuhlíf	HA062
Tegund tengis	USB C-týpa

- **Lengd : Frá framenda linsu til festingarflatar.**
- **Tæknilýsingar, útlit, virkni o.s.frv. geta breyst án fyrirvara.**

LINSAN FEST VIÐ OG FJARLÆGÐ

Fjarlægðu aftari hettuna af linsunni. Hafðu linsufestingarmerkið ⑪ og ásetningarmerkið á myndavélinni í flútti og settu linsuna svo í. Snúðu linsunni réttsælis fyrir ásetningu á Sony E-mount og rangsælis fyrir ásetningu á Nikon Z mount þar til hún læsist í.
Til að fjarlægja linsuna skal snúa linsunni í gagnstæða átt og á sama tíma þrýsta á sleppihnappinn á myndavélinni.

- **Slökktu á myndavélinni áður en linsan er sett á eða fjarlægð.**

- Vinsamlegast lestu leiðbeiningarnar fyrir myndavélina til að fá frekari upplýsingar.

SKIPT UM FÓKUSSTILLINGU (sjáðu mynd 1)

■ Fyrir Sony E-mount

Veldu viðeigandi fókusstillingu á myndavélinni.
Fyrir handvirkan fókus skaltu snúa fókushringnum ⑥ til að ná æskilegum fókus.

■ Fyrir Nikon Z mount

Veldu viðeigandi fókusstillingu á myndavélinni.
Sjálfvirkur Fókus: Notaðu aðgerð úr myndavélinni og stjórnaðu með fókushringnum ⑥.
Handvirkur Fókus: Snúðu fókushringnum ⑥ til að stilla fókusinn handvirkt á myndefnið.

- **Í AF-stillingu getur verið erfitt að ná sjálfvirkum fókus, en það fer eftir myndefninu.**

- Vinsamlegast lestu leiðbeiningarnar fyrir myndavélina til að fá frekari upplýsingar.

TENGIPORT (sjáðu mynd 1)

Tengdu tengiport ⑩ við tölvu með því að nota TAMRON tengisnúru (seld sér) og notaðu þartilgert „TAMRON Lens Utility ™“ appið til að sérstilla fókushringinn og uppfæra fastbúnaðinn.
Sjáðu nethjálp fyrir „TAMRON Lens Utility“ með því að smella á neðangreindan hlekk til að fá frekari upplýsingar.
https://www.tamron.com/global/consumer/soft/lensutility/

- **Ekki nota TAMRON-kapalinn (seldur sérstaklega) í neinum öðrum tilgangi en að tengja TAMRON-linsuna með tengiopi við tölvu.**
- **Tamron ber enga ábyrgð á neinu tjóni eða skemmdum á gögnum við notkun á TAMRON-kaplinum (seldur sérstaklega).**

AÐDRÁTTUR (sjáðu mynd 1)

Snúðu aðdráttarhringnum ⑨ til að stilla fókuslengdina (aðdráttarpunkt) á æskilega staðsetningu.

LINSUHLÍF (sjá myndir 1, 2, 3)

Hlífin ① getur komið í veg fyrir að flökkuljós hafi áhrif á myndina.

■ Notkun linsuhlífarinnar (sjáðu mynd 2)

Samstilltu samstillingarmerki fyrir áfestingu hlífar ② á hlífinni við losunarmerki fyrir hlíf ⑤ á linsunni.
Snúðu hettunni ① í þá átt sem örin vísar þar til læsingarmerki fyrir hlíf ③ fellur að losunarmerki fyrir hlíf ⑤.

■ Skorðun linsuhlífarinnar (sjáðu mynd 3)

Festu hlífina ① í öfugri átt og snúðu þar til hún læsist.

• Athugaðu að jaðar ljósmyndarinnar getur dökknað ef hlífin ① er ekki fest á réttan hátt.

VARÚÐARRÁÐSTAFANIR FYRIR NOTKUN

- Innra fókuskerfi (IF) er notað til að minnka lágmarks fókusfjarlægð. Þegar myndir eru teknar úr ákveðinni fjarlægð getur sjónarhornið verið víðara en þegar linsur með öðrum fókuskerfum eru notaðar.
- Linsuhettan eða linsuhólkurinn getur veitt skjól gegn flassinu. Ráðlegt er að byrja á að taka prufumyndir.
- Mismunur á milli skjákerfa myndavéla getur valdið því að önnur gildi eru birt fyrir lágmarks og hámarks ljósopsgildi en þau sem eru birt í tæknilýsingum. Þetta eru ekki villur.
- Ekki snerta tengifleti linsu og myndavélar ⑫ með fingrunum. Slíkt getur valdið bilunum.
- Ef hitastig breytist skyndilega getur myndast raki og það valdið bilunum.
- Framlinsan er hulin með blettavarinni húð. Eftir að ryk hefur verið fjarlægt af yfirborði linsunnar með blásara eða öðru, skal strjúka yfir það með þurrum klút.
- Aldrei nota bensól, þynni eða önnur lífræn leysiefni til að þrífa linsuna.
- Geymdu linsuna á hreinum og vel loftræstum stað.
- Frekari upplýsingar um þrif og geymslu á linsunni, samhæfi við aðrar myndavélar og annað stuðningsefni má finna á vefsíðu okkar. https://www.tamron.com/global/consumer/support/

Förgun á raf- og rafeindatækjum til heimilisnota. Förgun á notuðum raf- og rafeindatækjum (gildir í Evrópusambandinu og öðrum Evrópulöndum með sérstök förgunarkerfi)
Þetta tákn merkir að ekki skal farga vörunni með heimilissorpi.
Þess í stað skal afhenda hana á endurvinnslustað fyrir raf- og rafeindatæki.
Ef nýjar vörur eru keyptar er hægt að afhenda þessa vöru dreifingaraðila eða til söfnunaraðila fyrir förgun á raf- og rafeindatækjum.
Með því að tryggja að vörunni sé fargað á réttan hátt, hjálpar þú til við að koma í veg fyrir neikvæð áhrif á umhverfið og heilsu manna, sem annars gæti valdið óviðeigandi úrgangsmeðhöndlun á þessari vöru eða íhlutum hennar.
Sé þessari vöru fargað ólöglega, getur það leitt af sér sektir. Nánari upplýsingar um endurvinnslu þessarar vöru færðu hjá bæjaryfirvöldum á hverjum stað, sorphirðufyrirtækinu þínu eða sölustaðnum þar sem þú keyptir vöruna.

TAMRON

ÍSLENSKA

Varúðarráðstafanir hvað varðar örugga notkun á Tamron linsum

Til að tryggja örugga notkun skaltu lesa „Varúðarráðstafanir hvað varðar örugga notkun á Tamron linsum“ og handbókina áður en varan er notuð.
Eftir lesturinn skaltu geyma þær á stað þar sem auðvelt er að nálgast þær gerist þess þörf.
Varúðarleiðbeiningunum er skipt niður í eftirfarandi tvo flokka eftir því hversu mikla hættu er um að ræða.

⚠ **VIÐVÖRUN**	**Þetta á við um leiðbeiningar þar sem það getur valdið dauða eða alvarlegum meiðslum ef þeim er ekki fylgt eða þær eru framkvæmdar rangt.**

- **Ekki má skoða eða taka myndir af sólinni eða öðrum sterkum ljósgjafa með þessari linsu eða myndavélinni sem linsan er fest á.**
  Sé það gert getur það leitt til sjóntaps, annarra skemmda á linsunni eða myndavélinni, eða elds.
- **Ekki má taka í sundur, lagfæra eða breyta linsunni.**
  Það gæti skemmt linsuna eða myndavélina.
- **Geymið linsuna þar sem lítil börn ná ekki til.**
  Hætta er á meiðslum ef linsan dettur niður.

⚠ **VARÚÐ**	Þetta á við um leiðbeiningar þar sem það getur valdið líkamstjóni eða líkamsskaða ef þeim er ekki sinnt eða þær eru framkvæmdar rangt.

- Ekki má setja linsuna í beint sólarljós eða skilja hana eftir á mjög heitum stað eins og inni í bíl. Það gæti skemmt innri hluta glersins eða valdið eldsvoða.
- Settu alltaf lokið á linsuna þegar hún er ekki í notkun.
- Þegar linsan er fest á myndavélina þarf að ganga úr skugga um að linsan hafi verið rétt fest við myndavélina og sé vel læst.
  Ef linsan er ekki vel fest, gæti verið erfitt að fjarlægja hana eða hún gæti dottið af og valdið skemmdum eða meiðslum.
- Ekki má nota linsuna fyrir neitt annað en ljósmyndun.
- Ekki má flytja linsuna á meðan hún er enn föst við þrífót.
- Varðandi linsuna sem er búin tengiporti
  1) Komdu linsunni fyrir á stabílum stað á meðan hún er sérstillt með þartilgerðu forriti (TAMRON Lens Utility ™). Vertu viss um að hún detti ekki eða verði fyrir hnjaski.
  2) Þegar linsan er tengd við tölvu skal nota Tamron tengisnúru (seld sér).
  3) Ekki snerta tengiportið með fingrum eða málmáhaldi. Einnig skal koma í veg fyrir að vatn eða óhreinindi komist í tengiportið. Ef tengiportið er skítugt getur það valdið tengivandamálum.
- Tamron ábyrgist ekki skemmdir sem verða vegna bilunar, bruna eða annarra slysa sem gætu orðið við notkun á fylgihlutum öðrum en Tamron fylgihlutum. Athugaðu að ef slíkar skemmdir verða þarf að greiða fyrir viðgerð á Tamron linsunni þar sem ábyrgðin nær ekki yfir slíkt.