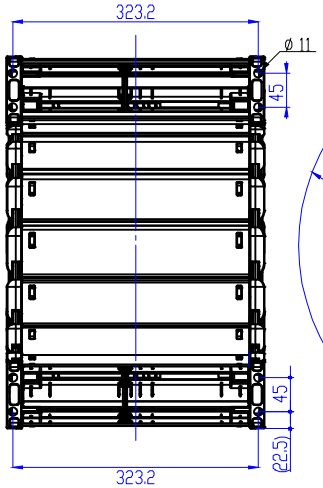

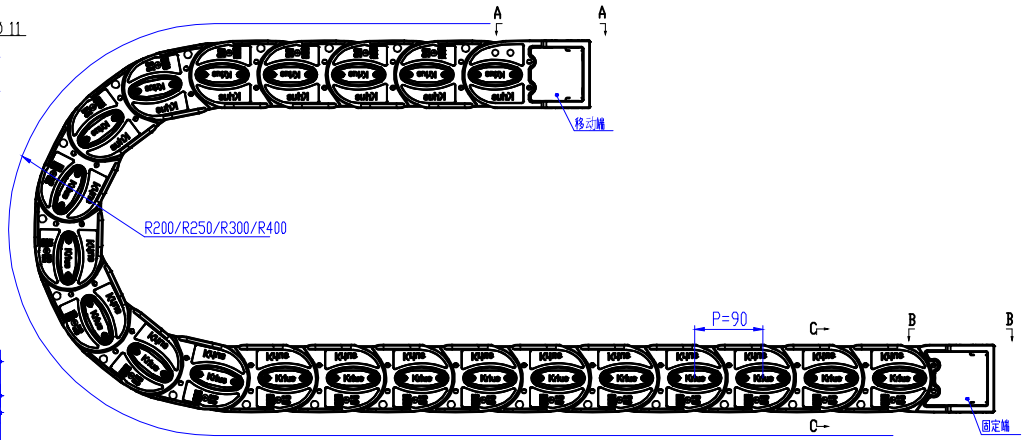

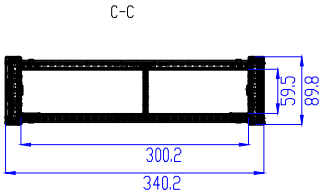

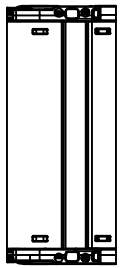

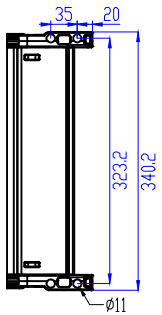

技术要求:

1.拖链型号: HF58300
2.拖链内高: 内高 x内宽　　外高 x外宽
3.拖链长度: 节距90,共 节（不含接头）
4.接头采用塑料接头:

标记	更改内容	更改文件号	签名	年月日
设计		标准化		
校核		工艺		
主管设计		审核		
		批准		

材料			
数量			
阶段标记	重量	比例	1:5
共 张	第 张	版本	A0

dwf81F7J8MP

江苏科瑞斯机件有限公司
Jiangsu Krius Machine tool Accessories co.,Ltd

名称:	拖链
图号:	HF58300

2017年5月16日

零件代号
用(组)件量记
描 图
描 校
旧底图总号
底图总号
签 字
日 期