FN18-II

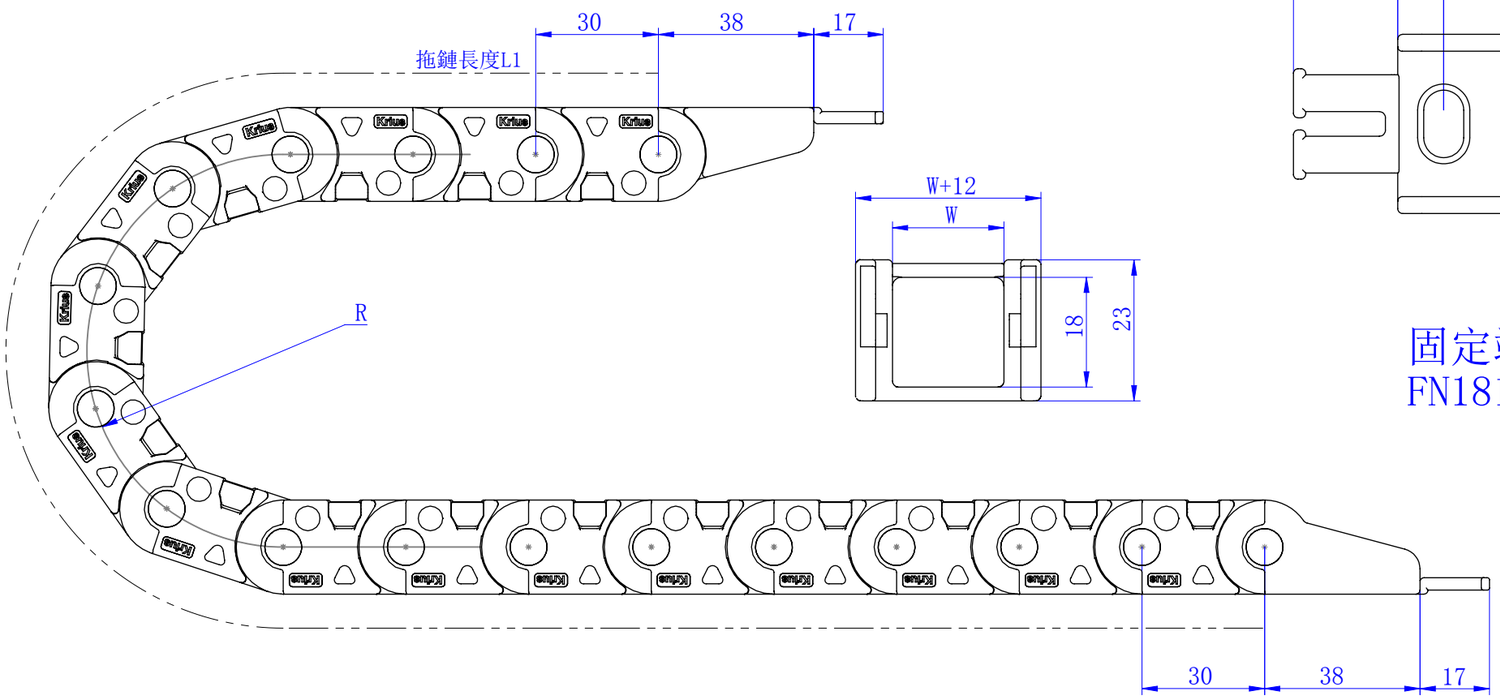

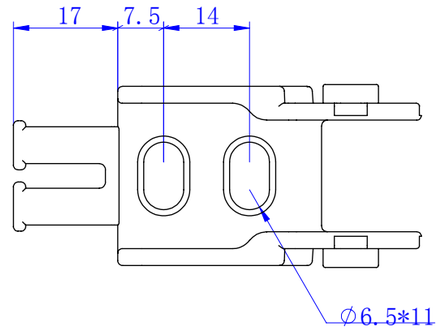

固定端接頭
FN1818-II

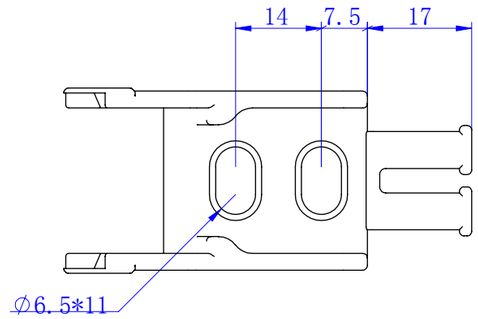

移動端接頭
FN1818-II

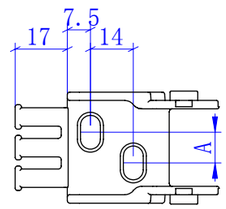

固定端接頭
FN1823/35-II

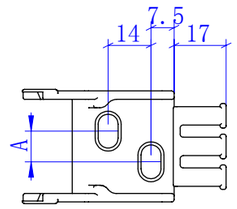

移動端接頭
FN1825/35-II

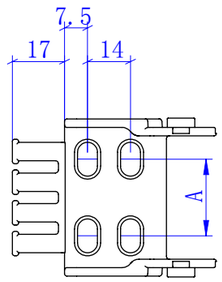

固定端接頭
FN1840/50-II

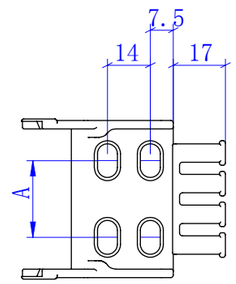

移動端接頭
FN1840/50-II

型 號	彎曲半徑 R	內高*內寬W	外高*外寬	節 距	W	A
FN1818-II	28. 38. 48. 75. 100 110. 125. 145. 180	18*18. 2	23*30. 2	30	18. 2	—
FN1825-II		18*25. 2	23*37. 2		25. 2	10
FN1835-II		18*35. 2	23*47. 2		35. 2	20
FN1840-II		18*40. 2	23*52. 2		40. 2	25
FN1850-II		18*50. 2	23*62. 2		50. 2	35

技術要求:

1. 拖鏈型號：FN18-II 總長L=L1+38*2
2. 拖鏈內高：內高18*內寬W 外高23*外寬W+12
3. 拖鏈長度：L1=節距*節數，不含接頭，節距30
4. 接頭材料為尼龍

角度尺寸公差

基本尺寸分段	0-400	>400-1000	>1000
精密B	±45'	±30'	±20'

直線度、平面度、平行度公差

基本尺寸分段	30-120	>120-400	>400-1000	>1000-2000	>2000-4000	>4000-8000	>8000-12000	>12000-16000
精密A	±0.5	±1	±1.5	±2	±3	±4	±5	±6

線性尺寸公差

基本尺寸分段	0.5-3	>3-6	>6-30	>30-120	>120-400	>400-1000	>1000-2000	>2000-4000
中等M	±0.1	±0.1	±0.2	±0.3	±0.5	±0.8	±1.2	±2

標 記	更 改 內 容	更改文件號	簽名	年 月 日
設 計		標準化		
校 核		工 藝		
主管設計		審 核		
		批 准		

材 料			
數 量			
階 段 標 記	重 量	比 例	
		2:3	
共 張 第 張	版 本	A0	

ANYOU Co.,Ltd
安祐有限公司
ANYOU Co.,Ltd

名 稱: FN18-II橋式拖鏈
圖 號: FN18-II

TEL: 06-2612557 ~ 8
FAX: 06-2917879

零 件 代 號
借(通)用件登記
描 圖
描 校
舊底圖總號
底圖總號
簽 字
日 期