六川電梯

Liow Chuan Elevator

Freight Elevator

客貨用電梯

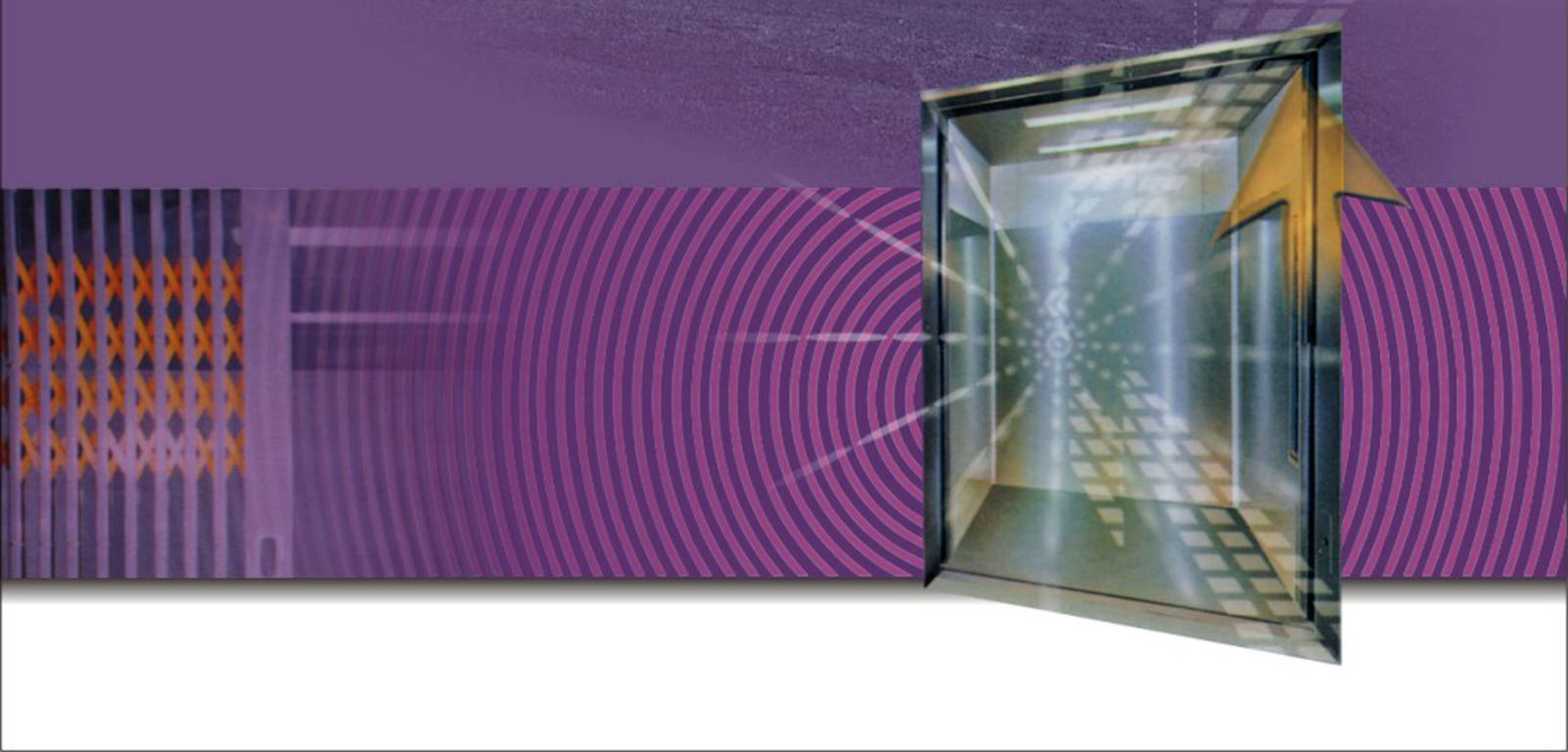

智慧型載貨電梯

LIOW CHUAN ELEVATOR

智慧型載貨電梯以超乘載量及堅固的結構設計，精密的控制系統，及寬敞的車廂造型，可提供大流量人員及重物出入的豪華大樓與廠房使用，展現科技與人性化的結晶。

- 與同級貨梯相同的精緻造型、內裝。
- 強化結構的安全車廂。
- 精密的控制系統，乘坐舒適。
- 人員及貨物運送皆適用，經濟又便利。

LC-B100型

天 花 板	髮紋不銹鋼板
通風系統	隱藏式橫流扇
廂壁材質	髮紋不銹鋼板
操 作 盤	直立式LED型
地板材質	花紋止滑鋼板

LC-B200型

天 花 板	烤漆鋼板
通風系統	隱藏式橫流扇
廂壁材質	烤漆鋼板
操 作 盤	直立式LED型
地板材質	花紋止滑鋼板

LC-B300型

天 花 板	髮紋不銹鋼板
通風系統	隱藏式橫流扇
廂壁材質	髮紋不銹鋼板
操 作 盤	直立式LED型
地板材質	平面鋼板

強度增加使用輕巧

六川品牌貨梯的誕生，其背後擁有無數雙推動的手與上千個縝密邏輯思考的大腦，如此龐大而複雜工程也絕對需要精巧的機智及決心毅力。

載貨用之升降機，其車廂及乘場門材質可採用不銹鋼或烤漆鋼板型，乘場門可採用手拉式伸縮門或自動門。

專業設計、責任施工、竭誠為客戶服務是六川電梯的宗旨。

LC-B400型

天 花 板	髮紋不銹鋼板
通風系統	隱藏式橫流扇
廂壁材質	髮紋不銹鋼板
操 作 盤	直立式LED型
地板材質	PVC地磚

LC-B500型

天 花 板	烤漆鋼板
通風系統	隱藏式橫流扇
廂壁材質	烤漆鋼板
操 作 盤	直立式LED型
地板材質	花紋止滑鋼板

LC-B600型

天 花 板	髮紋不銹鋼板
通風系統	隱藏式橫流扇
廂壁材質	髮紋不銹鋼板
操 作 盤	直立式LED型
地板材質	花紋止滑鋼板

乘場出入口

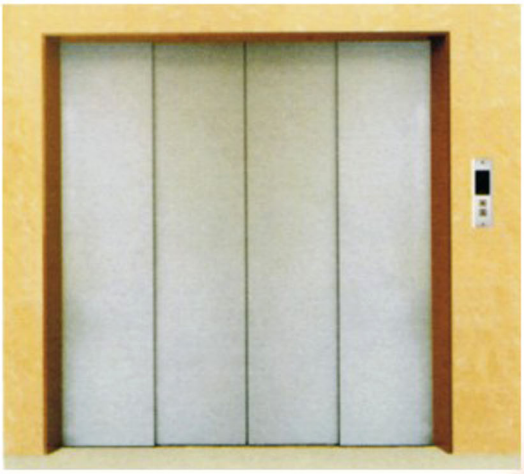

開門方式：四片中央對開式(2CO)
門 框：標準型(髮紋不銹鋼板)
寬斜型(加價選擇)
門 扇：烤漆鋼板、髮紋不銹鋼板(加價選擇)

開門方式：兩片上開式(2U)
門 框：標準型(髮紋不銹鋼板)
寬斜型(加價選擇)
門 扇：烤漆鋼板、髮紋不銹鋼板(加價選擇)

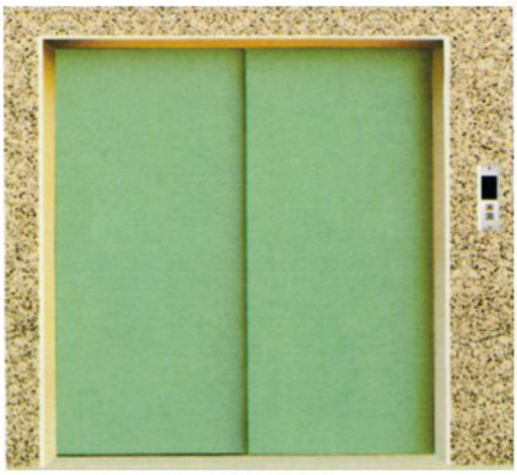

開門方式：兩片側開式(2S)
門 框：標準型(髮紋不銹鋼板)
寬斜型(加價選擇)
門 扇：烤漆鋼板、髮紋不銹鋼板(加價選擇)

開門方式：三片側開式(3S)
門 框：標準型(髮紋不銹鋼板)
寬斜型(加價選擇)
門 扇：烤漆鋼板、髮紋不銹鋼板(加價選擇)

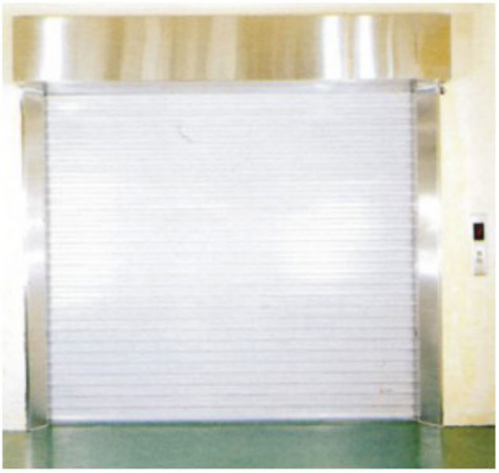

開門方式：上開式自動捲門
門 框：標準型(髮紋不銹鋼板)
門 扇：鋁鋅鋼板

開門方式：手拉伸縮式
門 框：標準型(髮紋不銹鋼板)
寬斜型(加價選擇)
門 扇：烤漆鋼板、髮紋不銹鋼板(加價選擇)

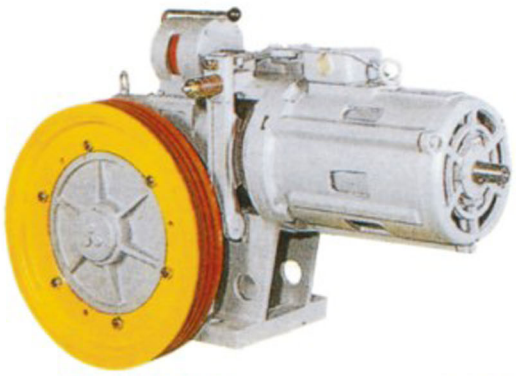

鋼索式主機

鋼索式主機

日本製主機

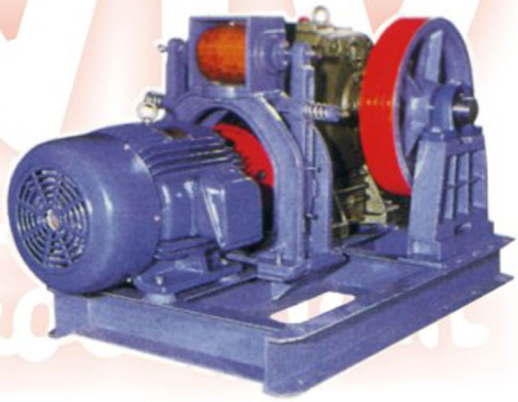

六川牌主機

LC-E01
車廂按鈕(不銹鋼)

LC-E02 乘場按鈕
(不銹鋼)

LC-E03

LC-E04

油壓式主機

牽引式

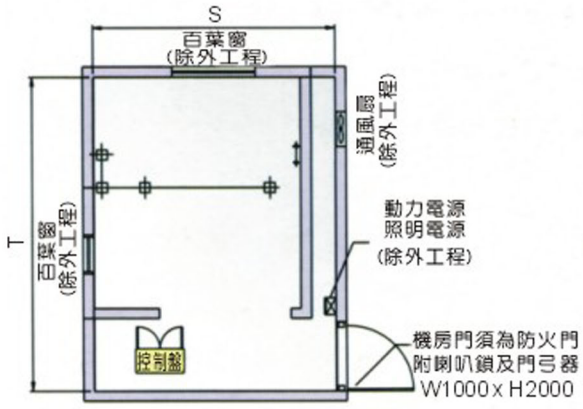

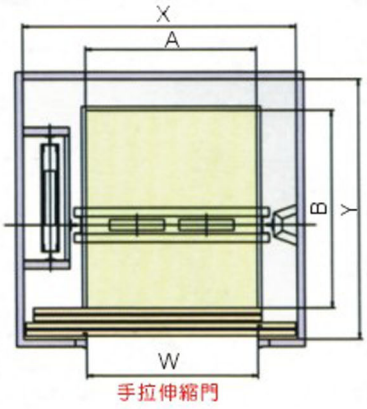

手拉伸縮門

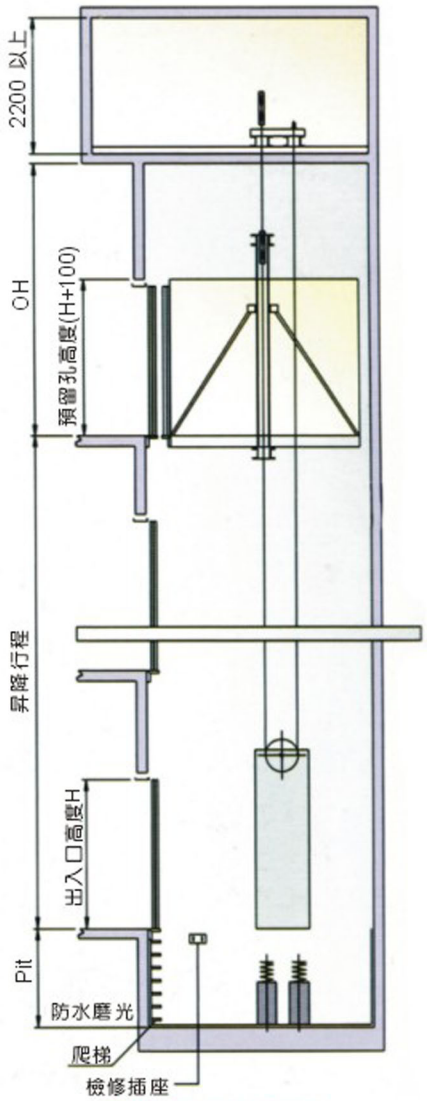

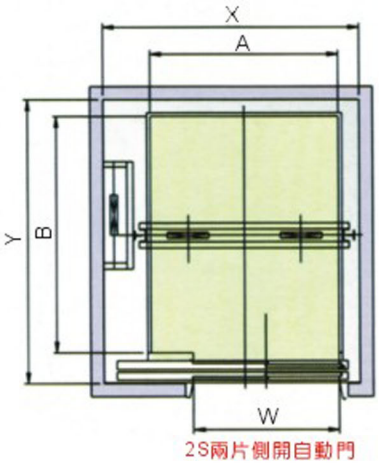

2S兩片側開自動門

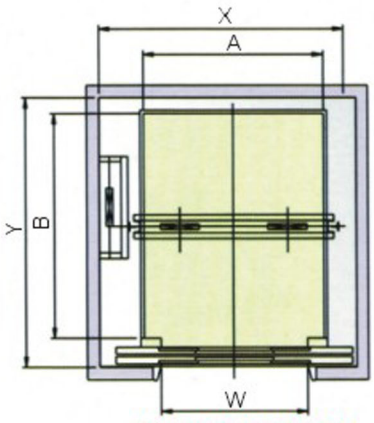

2CO四片中央對開自動門

昇降路平面圖

昇降路平面圖

昇降路斷面圖

單位:mm

型　式	載重 (KG)	速度 (M/min)	車廂尺寸 (A x B)	出入口 (W x H)	機坑 Pit	頂部距離 OH
LC-T500	500	15、30 45、60	1500 x 1500	2S-1200 x 2100 手拉門-1500 x 2100	1200 (1500)	4200 (4500)
LC-T750	750	15、30 45、60	1500 x 1800	2S-1200 x 2100 手拉門-1500 x 2100	1200 (1500)	4200 (4500)
LC-T1000	1000	15、30 45、60	2000 x 2000	2S-1700 x 2100 2CO-1800 x 2100 手拉門-2000 x 2100	1200 (1500)	4200 (4500)
LC-T1500	1500	15、30 45、60	2000 x 2500	2S-1700 x 2100 2CO-1800 x 2100 手拉門-2000 x 2100	1200 (1500)	4200 (4500)
LC-T2000	2000	15、30 45、60	2500 x 2500	3S-2000 x 2100 2CO-2200 x 2100 手拉門-2500 x 2100	1200 (1500)	4200 (4500)
LC-T3000	3000	15、30 45、60	2500 x 3200	3S-2000 x 2100 2CO-2200 x 2100 手拉門-2500 x 2100	1300 (1600)	4200 (4600)
LC-T4000	4000	15、30 45、60	2500 x 4500	2CO-2200 x 2100 手拉門-2500 x 2100	1500 (1800)	4200 (5000)
LC-T5000	5000	15、30 45、60	2500 x 5200	2CO-2200 x 2100 手拉門-2500 x 2100	1500 (1800)	4200 (5000)

※特殊規格，請洽本公司業務部詢問。

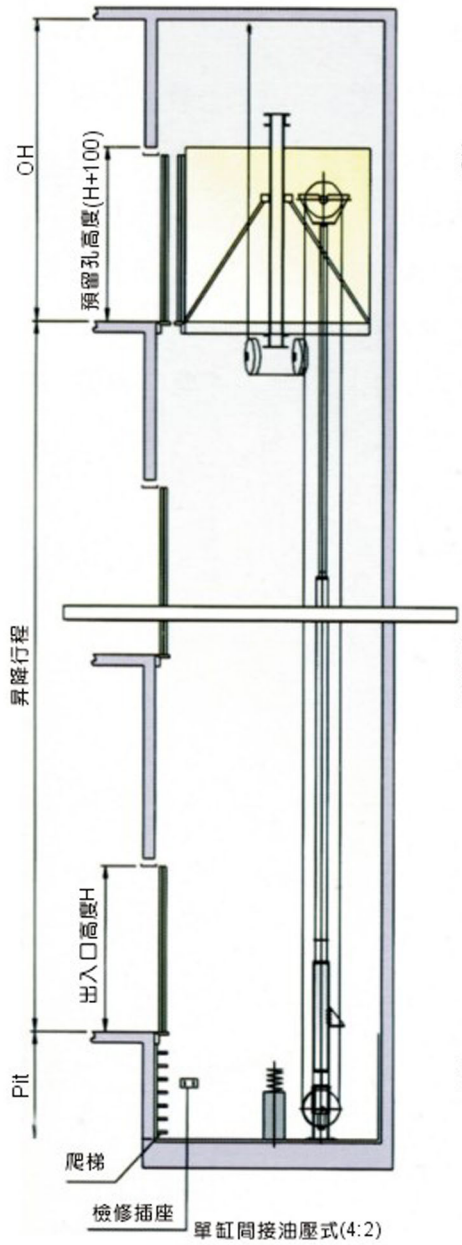

昇降路斷面圖

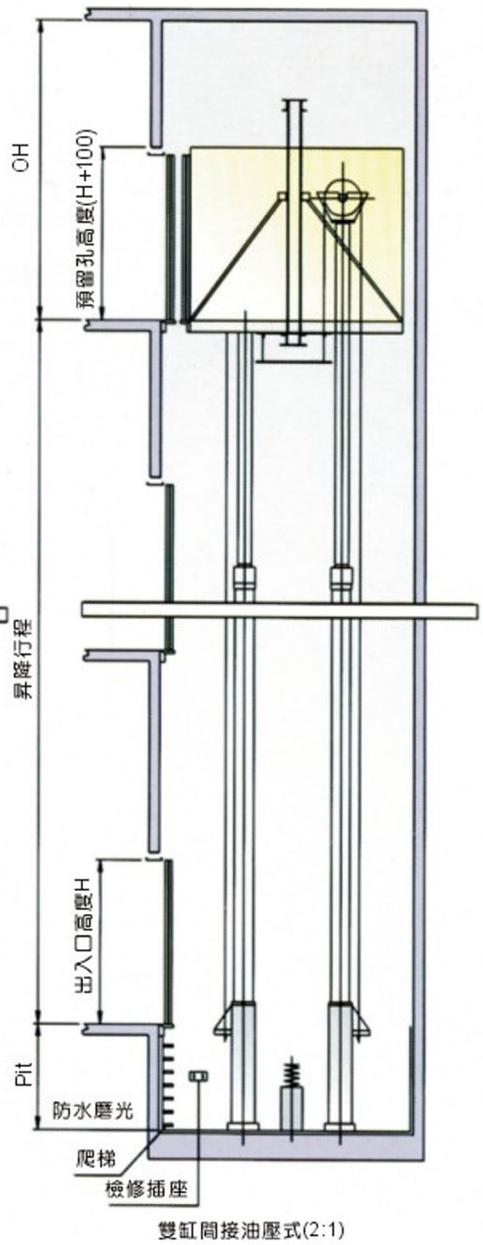

昇降路斷面圖

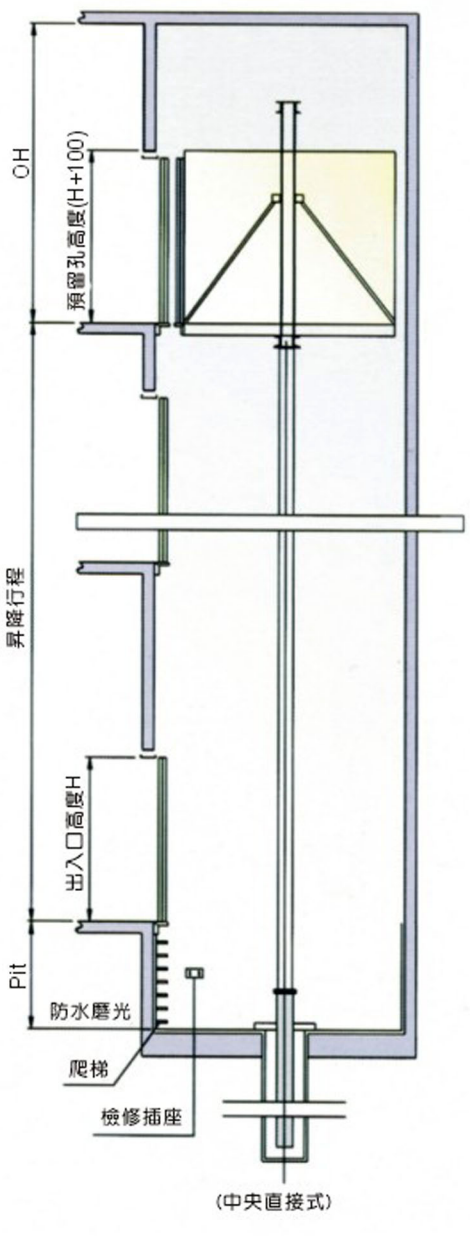

昇降路斷面圖

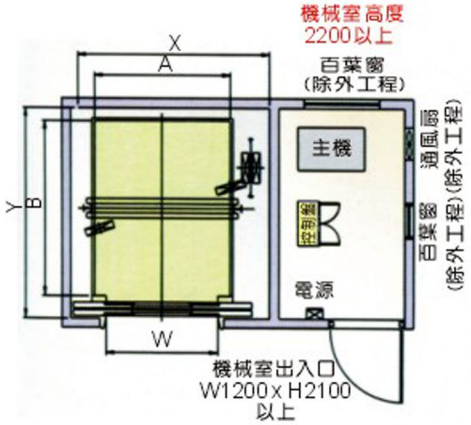

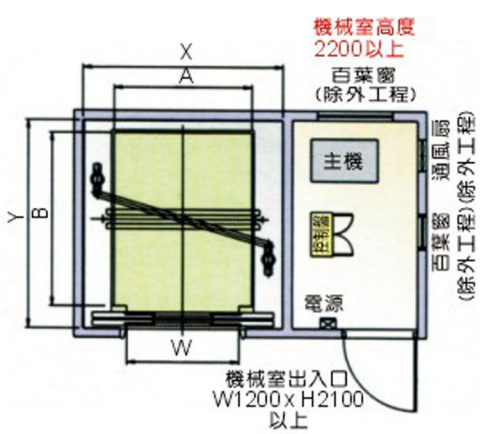

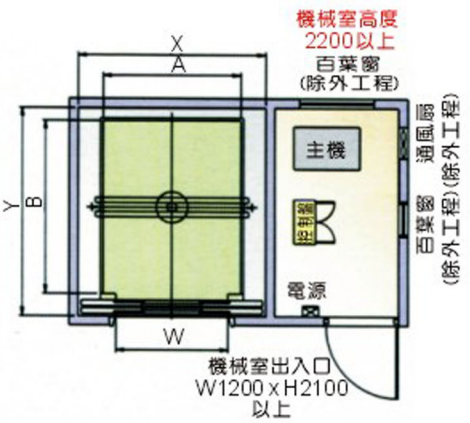

六川電梯工業股份有限公司
LIOW CHUAN ELEVATOR CO.,LTD.
總公司：彰化市彰南路一段300巷19號
工　廠：彰化市田中里田中路128號
全省服務專線：0800-323110
TEL：04-7323110・7323119
FAX：04-7323100・7323101
E-mail：a7372579@ms22.hinet.net
http：www.liowchuan.com.tw

全省服務站

台北服務站:02-25632505　台南服務站:06-6890434
桃園服務站:03-3792459　高雄服務站:07-7912802
新竹服務站:03-5399412　宜蘭服務站:03-9230666
台中服務站:04-24854962　台東服務站:089-233287

經銷商

2014.06