Sumitomo Drive Technologies

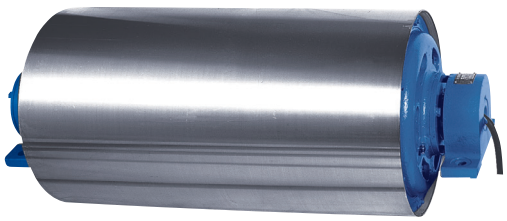

CYCLO MOTOR PULLEY

サイクロモータプーリ®

住友重機械工業株式会社

No.C2004-3

サイクロモータプーリ® は使いやすくて長寿命

サイクロモータプーリ® はプーリドラム内にモータ直結形
サイクロ® 減速機を内蔵したものです。
サイクロ® 減速機の長所がそのまま生かされております。

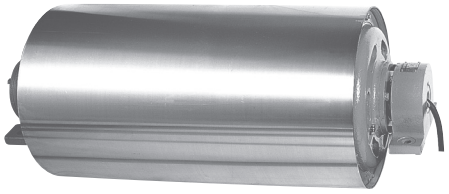

特　長

（1）タフで長寿命
（2）軽量・コンパクト
（3）取り付け・メンテナンスが簡単です。
（4）ドラム周速度の種類が豊富です。

モータバリエーション

2015 年 4 月から日本国内で実施されたモータの効率規制により、三相誘導モータは 0.55kW 以下、防爆形、他力通風形インバータ用モータなどを除いてプレミアム効率モータ（トップランナーモータ）に変わりました。

サイクロモータプーリのモータバリエーション

	0.4kW	0.75kW	1.5kW	2.2kW	3.7kW	5.5kW	7.5kW
三相モータ							
プレミアム効率三相モータ 効率クラスIE3（トップランナーモータ対応）							

（注）インバータ用モータはご照会ください。

プレミアム効率モータご使用の注意

商用電源の場合

プレミアム効率モータ は、従来の標準効率モータと特性が異なります。
特に既設品からの交換時には、動力や周辺機器の見直しが必要です。

■モータ特性

【例】
モータ容量　2.2kW
電源電圧　200V 60Hz

標準効率モータ
モータ回転数：**1700r/min**　始動トルク：**204%**
定格電流値：**8.90A**　停動トルク：**229%**
始動電流値：**46.9A**

プレミアム効率モータ
モータ回転数：**1740r/min**　始動トルク：**297%**
定格電流値：**9.32A**　停動トルク：**402%**
始動電流値：**74.9A**

プレミアム効率モータは

- 発生損失を抑えているため、従来の標準効率モータよりも回転速度が速くなります。
  運転速度を上げられない用途の場合、モータ回転数の増加に伴う減速比の再検討が必要となります。
- 回転速度が速くなることによって、負荷トルクが標準効率モータと同じまたは増加する場合は、モータ出力も増加します。
  負荷条件によっては、標準効率モータよりも消費電力が増えることがあります。
- 銅損低減のためモータの巻線抵抗を低くしており、
  始動電流・始動トルク・停動トルク（最大トルク）が標準効率モータに対して増加します。
- ブレーカなどの周辺機器の変更が必要になる場合があります。

インバータ駆動の場合

標準効率モータと同様にご使用できますが、インバータのパラメータ（定格電流値など）は異なります。
既設品をプレミアム効率モータに交換、インバータはそのままご使用する場合は、インバータのパラメータを変更する必要があります。

■電子サーマル設定

- 標準効率モータより定格電流値が高いため、電子サーマルの設定値を変更する必要があります。

■V/F制御・固定トルクブースト運転時

- 標準効率モータ用のトルクブースト設定値では、低速運転時に電流が流れすぎることがあります。
  電流が過大に流れる場合は設定値を下げてください。

■センサレス制御運転時

- ギヤモータを交換後、オートチューニングを行ってください。

モータブレーキについて

プレミアム効率モータのブレーキは、従来の標準効率モータやインバータ用AFモータのブレーキと制動時の動作遅れ時間や標準ブレーキトルクなどの特性が異なります。
特に既設品からの交換時にはブレーキによる停止位置がずれることがあり、ブレーキの制動回路やインバータ駆動におけるブレーキ制動の制御信号タイミングの見直しが必要になる場合があります。

【例】モータ容量　2.2kW

ブレーキ特性		標準効率モータ		プレミアム効率モータ	
		三相モータ	インバータ用AFモータ	プレミアム効率三相モータ	インバータ用プレミアム効率三相モータ
ブレーキ形式		FB-3D	FB-5B	FB-3E	
ブレーキトルク(N･m)		22	37	22	
制動時の動作遅れ時間(sec)	普通制動回路（同時切り回路）	0.3～0.4	-	0.75～0.95	-
	インバータ用普通制動回路（別切り回路）	0.15～0.2	0.2～0.25	0.4～0.5	
	急制動回路	0.01～0.02	0.01～0.02	0.02～0.04	

形　式

CPM 2 － 6145 － EP － B － 87

- 87：減速比
- B：ブレーキ
  - 空欄　ブレーキ無
  - B　ブレーキ付
- EP：補助形式
  - 空欄　三相モータ
  - EP　プレミアム効率三相モータ
  - AP　インバータ用プレミアム効率三相モータ
- 6145：サイクロ減速機枠番
- 2：モータ容量記号
- CPM：サイクロモータプーリ

構　造

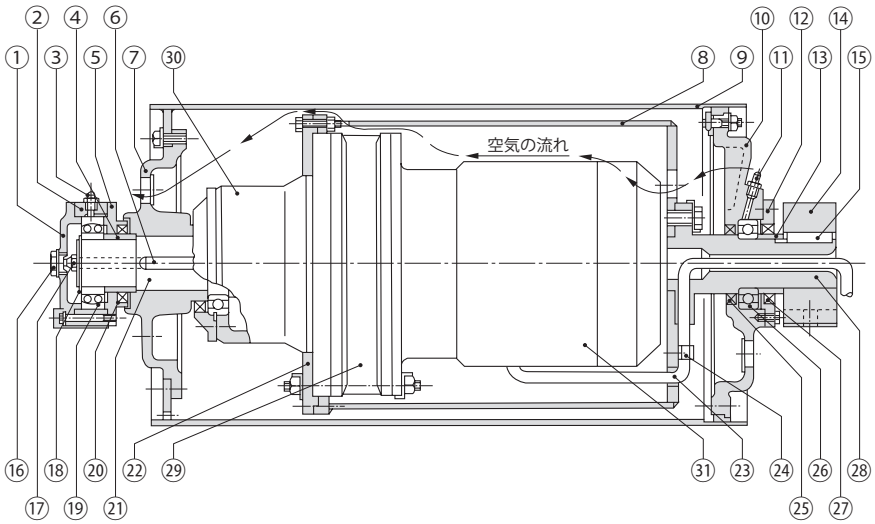

プーリドラム（⑨）に内蔵されたサイクロ減速機の枠（㉙）及び外カバー（㉚）は、固定筒（⑧）によって固定軸（㉘）に固定され、固定軸は軸止台（⑭）に、キー止めされています。
モータの回転は、サイクロ減速機によって減速され、低速軸（㉑）よりブラケット〔Ⅰ〕（⑦）を介してドラム（⑨）を回転させます。
モータ側のドラム端面は、ブラケット〔Ⅱ〕（⑩）を介して軸受（㉖）により支えられています。また低速軸は軸受箱（②）の軸受により支えられています。
キャブタイヤケーブル（㉓）は固定軸（㉘）の中を通って電源と接続される構造になっています。

表1

品番	部品名	品番	部品名	品番	部品名
1	軸受箱カバー［Ⅰ］	12	ブラケットカバー	23	キャブタイヤケーブル
2	軸受箱	13	ディスタンスピース	24	ケーブル取付金物
3	グリースニップル A	14	軸止台	25	オイルシール
4	ディスタンスピース	15	キー	26	軸受 B
5	軸受箱カバー［Ⅱ］	16	補給口栓	27	オイルシール
6	キー	17	グリースニップル C	28	固定軸
7	ブラケット［Ⅰ］	18	スナップリング	29	枠
8	固定筒	19	軸受 A	30	外カバー
9	ドラム	20	オイルシール	31	モータ
10	ブラケット［Ⅱ］	21	低速軸		
11	グリースニップル B	22	外カバー取付金物		

標準サイクロモータプーリ 寸法一覧表

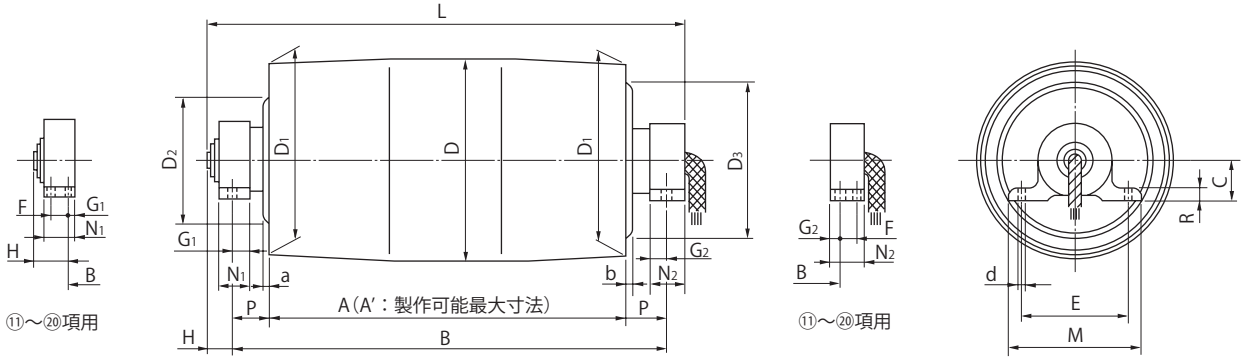

表 2

No.	形式	モータ容量	Hz	減速比別ドラム周速度 m/min 減速比 11	13	15	17	21	25	29	35	43	51	59	71	87	104	121	143	165	A注1	A'注3	B注1	C	D	D1	D2	D3	E	F	G1	G2	H	L注1	M	N1	N2	P	R	a	b	d	質量 kg	適応注3 ベルト幅	潤滑方式
1	CPM 05 - 6105	0.4	50	107	91	78	69	56	47	40	33	27	23	20	16	13					400	800	470	50	260	257	168	172	125	-	15	20	45	545	155	35	40	35	20	19	10	14	60	300	G
			60	129	109	95	84	68	57	49	40	33	28	24	20	16																													350	
2	CPM 1 - 6125-EP	0.75	50	120	101	88	77	62	52	45	37	30	25	22							500	920	570	50	290	287	145	-	130	-	20	20	42	632	160	40	40	35	20	7	-	14	104	350	
			60	144	122	106	93	75	63	54	45	37	31	27																													400	
3	CPM 1 - 6135-EP		50												19	15					550	1000	630	60	300	296	190	209	150	-	25	22	48	717	180	50	47	40	20	6	4.5	14	115	400	
			60												23	18																											450	
4	CPM 1 - 6130DC-EP		50														13	11	9	8	650	1200	730	60	300	296	190	209	150	-	25	22	48	827	180	50	47	40	20	6	4.5	14	136	450	
			60														15	13	11	9																							500	
5	CPM 2 - 6135-EP	1.5	50	124	105	91	80	65	54	47	39	31	26	23							600	1000	680	60	300	296	190	209	150	-	25	22	48	767	180	50	47	40	20	6	4.5	14	121	400	
			60	149	126	109	97	78	65	56	47	38	32	27																													450	
6	CPM 2 - 6145-EP		50												23	18					650	1300	800	70	360	356	228	278	170	-	30	30	33	863	210	60	60	75	20	11	11	18	174	500	
			60												27	22																											600	
7	CPM 2 - 6160DB-EP		50														15	13	11	9	750	1500	900	70	360	356	228	278	170	-	30	30	33	978	210	60	60	75	20	11	11	18	216	600	
			60														19	16	13	11																							700	
8	CPM 3 - 6135-EP	2.2	50	149	126	109	96	78	65	56	46	38									650	1300	800	70	360	356	228	278	170	-	30	30	33	863	210	60	60	75	20	11	11	18	186	500	
			60	179	152	131	116	94	79	68	56	46																															600	
9	CPM 3 - 6165-EP		50										32	27	23	18					650	1300	800	70	360	356	228	278	170	-	30	30	33	863	210	60	60	75	20	11	11	18	215	500	
			60										38	33	27	22																											600	
10	CPM 3 - 6160DC-EP		50														15	13			800	1600	950	70	360	356	228	278	170	-	30	30	33	1028	210	60	60	75	20	11	11	18	238	600	
			60														19	16																									750	
11	CPM 3 - 6170DC-EP		50																14	12	900	1800	970	80	460	456	-	-	200	60	20	20	80	1135	240	100	100	35	25	-	-	18	398	700	O
			60																17	15																							800	
12	CPM 5 - 6165-EP	3.7	50	190	161	139	123	99	83	72	59	48	41	35							800	1600	870	80	460	456	-	-	200	60	20	20	80	1030	240	100	100	35	25	-	-	18	330	600	G
			60	229	194	168	148	120	101	87	72	58	49	42																													750	
13	CPM 5 - 6175-EP		50												29	24					800	1600	870	80	460	456	-	-	200	60	20	20	80	1030	240	100	100	35	25	-	-	18	360	600	O
			60												35	29																											750	
14	CPM 5 - 6175DC-EP		50														20	17			900	1800	970	80	460	456	-	-	200	60	20	20	80	1135	240	100	100	35	25	-	-	18	385	700	
			60														24	20																									800	
15	CPM 8 - 6165-EP	5.5	50	215	182	157	139	112	94	81	67										950	1900	1020	95	520	516	-	-	220	60	20	20	109	1229	260	120	120	35	25	-	-	18	439	750	G
			60	259	219	190	168	136	114	98	81																																900	
16	CPM 8 - 6175-EP		50									55	46	40							950	1900	1020	95	520	516	-	-	220	80	20	20	100	1220	260	120	120	35	25	-	-	18	469	750	O
			60									66	56	48																													900	
17	CPM 8 - 6185-EP		50												33	27					950	1900	1020	95	520	516	-	-	220	80	20	20	100	1220	260	120	120	35	25	-	-	18	494	750	
			60												40	32																											900	
18	CPM 10 - 6165-EP	7.5	50	215	182	157	139	112	94	81											950	-	1020	95	520	516	-	-	220	80	20	20	109	1229	260	120	120	35	25	-	-	18	449	750	G
			60	259	219	190	168	136	114	98																																	900	
19	CPM 10 - 6175-EP		50								67	55									950	-	1020	95	520	516	-	-	220	80	20	20	100	1220	260	120	120	35	25	-	-	18	481	750	O
			60								81	66																															900	
20	CPM 10 - 6185-EP		50										46	40							950	-	1020	95	520	516	-	-	220	80	20	20	100	1220	260	120	120	35	25	-	-	18	507	750	
			60										56	48																													900	

注）1. 現行品（プレミアム効率三相モータ仕様）は、従来品と寸法が異なる機種があります。ご注意ください。（表 3 参照）
2. ブレーキ付は寸法が変わる場合がありますのでご照会ください。
3. オプションでドラム幅（A 寸法）を A' 寸法まで延長することができます。
（適応ベルト幅も延長されます。）
4. ドラム周速度はモータ回転数が 1450/1750 r/min 時の周速を整数表示しています。
5. 標準仕様はキャブタイヤケーブル（4 芯・長さ 3m）付となります。
オプションで端子箱付も製作できます。（8 頁をご参照ください。）
6. 潤滑方式記号……G：グリース潤滑　O：油浴式潤滑
7. 上記以外の寸法・枠番・ドラム周速度も製作可能です。ご照会ください。
8. 寸法および仕様は、予告無しに変更することがあります。

表 3

形式	モータ容量	従来品			現行品（プレミアム効率三相モータ仕様）		
		A	B	L	A	B	L
CPM1-6125-EP	0.75	460	530	592	500	570	632
CPM1-6135-EP		500	580	667	550	630	717
CPM1-6130DC-EP		600	680	777	650	730	827
CPM2-6135-EP	1.5	500	580	667	600	680	767

Wヘリカルゴムライニング付サイクロモータプーリ 寸法一覧表

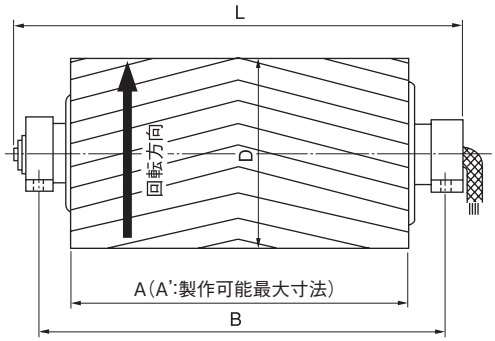

3 型Wヘリカル
ゴムライニング形状

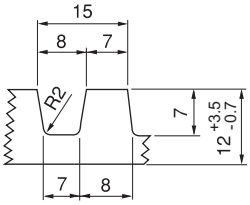

W ヘリカルゴムライニング付サイクロモータプーリは前ページの標準機種のドラム外周に W ヘリカルゴムライニングを施行したものです。
外形寸法は D 寸法以外は標準サイクロモータプーリと同一です。

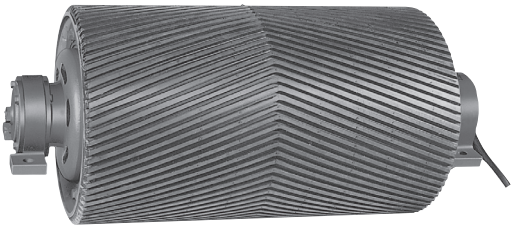

表 4

No.	形式	モータ容量	Hz	減速比別ドラム周速度 m/min 減速比 11	13	15	17	21	25	29	35	43	51	59	71	87	104	121	143	165	A注1	A'注4	B注1	D注2	L注1	質量 kg
1	CPM 05 - 6105	0.4	50	117	99	86	76	61	51	44	36	30	25	21	18	14					400	800	470	284	545	65
			60	141	120	104	91	74	62	53	44	36	30	26	21	17										
2	CPM 1 - 6125-EP	0.75	50	130	110	95	84	68	57	49	40	33	28	24							500	920	570	314	632	109
			60	156	132	115	101	82	69	59	49	40	33	29												
3	CPM 1 - 6135-EP		50												20	16					550	1000	630	324	717	120
			60												25	20										
4	CPM 1 - 6130DC-EP		50														14	12	10	8	650	1200	730	324	827	141
			60														17	14	12	10						
5	CPM 2 - 6135-EP	1.5	50	134	113	98	86	70	59	50	42	34	28	25							600	1000	680	324	767	126
			60	161	137	118	104	84	71	61	50	41	34	30												
6	CPM 2 - 6145-EP		50												24	20					650	1300	800	384	863	184
			60												29	24										
7	CPM 2 - 6160DB-EP		50														16	14	12	10	750	1500	900	384	978	226
			60														20	17	14	12						
8	CPM 3 - 6135-EP	2.2	50	159	134	116	102	83	69	60	49	40									650	1300	800	384	863	196
			60	191	162	140	124	100	84	72	60	49														
9	CPM 3 - 6165-EP		50										34	29	24	20					650	1300	800	384	863	225
			60										41	35	29	24										
10	CPM 3 - 6160DC-EP		50														16	14			800	1600	950	384	1028	248
			60														20	17								
11	CPM 3 - 6170DC-EP		50																15	13	900	1800	970	484	1135	413
			60																18	16						
12	CPM 5 - 6165-EP	3.7	50	200	169	146	129	104	88	76	62	51	43	37							800	1600	870	484	1030	345
			60	241	204	177	156	126	106	91	76	61	52	45												
13	CPM 5 - 6175-EP		50												31	25					800	1600	870	484	1030	375
			60												37	30										
14	CPM 5 - 6175DC-EP		50														21	18			900	1800	970	484	1135	400
			60														25	21								
15	CPM 8 - 6165-EP	5.5	50	225	190	165	145	118	99	85	70										950	1900	1020	544	1229	459
			60	271	230	199	175	142	119	103	85															
16	CPM 8 - 6175-EP		50									57	48	42							950	1900	1020	544	1220	489
			60									69	58	50												
17	CPM 8 - 6185-EP		50												34	28					950	1900	1020	544	1220	514
			60												42	34										
18	CPM 10 - 6165-EP	7.5	50	225	190	165	145	118	99	85											950	-	1020	544	1229	469
			60	271	230	199	175	142	119	103																
19	CPM 10 - 6175-EP		50								70	57									950	-	1020	544	1220	501
			60								85	69														
20	CPM 10 - 6185-EP		50										48	42							950	-	1020	544	1220	527
			60										58	50												

注）1. 現行品（プレミアム効率三相モータ仕様）は、従来品と寸法が異なる機種があります。ご注意ください。（表 5 参照）
2. 直径 D はライニング厚の公差を含まない呼び寸法です。（ライニング厚の公差は -0.7 ～ +3.5mm です。）
3. ブレーキ付は寸法が変わる場合がありますのでご照会ください。
4. オプションでドラム幅・ゴムライニング幅（A 寸法）を A' 寸法まで延長することができます。
5. ドラム周速度はモータ回転数が 1450/1750 r/min 時の周速を整数表示しています。
6. 標準仕様はキャブタイヤケーブル（4 芯・長さ 3m）付となります。
オプションで端子箱付も製作できます。（8 頁をご参照ください。）
7. ゴムライニングの材質は、天然ゴムとなります。
8. 上記以外の寸法・枠番・ドラム周速度・W ヘリカル以外の
ゴムライニングも製作可能です。ご照会ください。
9. 寸法および仕様は、予告無しに変更することがあります。

表 5

形式	モータ容量	従来品 A	従来品 B	従来品 L	現行品（プレミアム効率三相モータ仕様） A	現行品 B	現行品 L
CPM1-6125-EP	0.75	460	530	592	500	570	632
CPM1-6135-EP		500	580	667	550	630	717
CPM1-6130DC-EP		600	680	777	650	730	827
CPM2-6135-EP	1.5	500	580	667	600	680	767

潤　滑

（1）標準潤滑方式

（a）ギヤ部

表 6 潤滑方式（ギヤ部）

<table>
<tr><td rowspan="2">1 段形</td><td>枠番</td><td>6105</td><td>6125</td><td>6135</td><td>6145</td><td>6165</td><td>6175</td><td>6185</td></tr>
<tr><td>潤滑方式</td><td colspan="5">グリース</td><td colspan="2">油浴式</td></tr>
<tr><td rowspan="2">2 段形</td><td>枠番</td><td>6130DC</td><td>6160DB</td><td>6160DC</td><td>6170DC</td><td>6175DC</td><td colspan="2"></td></tr>
<tr><td>潤滑方式</td><td colspan="3">グリース</td><td colspan="2">油浴式</td><td colspan="2"></td></tr>
</table>

・油浴式潤滑機種は油を抜いて出荷していますので、必ず運転前に規定位置まで給油してください。
・グリース潤滑機種はグリースを充填して出荷していますので、そのままご使用できます。
・ギヤ部以外に、軸受A・B部は定期的なグリース補給が必要です。

（b）軸受 A・B 部

表 7 潤滑方式（軸受 A・B 部）

<table>
<tr><td rowspan="3">1 段形</td><td>枠番</td><td>6105</td><td>6125</td><td>6135</td><td>6145</td><td>6165</td><td>6175</td><td>6185</td></tr>
<tr><td>軸受 A 部</td><td colspan="5" rowspan="2">グリース</td><td colspan="2">油浴式</td></tr>
<tr><td>軸受 B 部</td><td colspan="2">グリース</td></tr>
<tr><td rowspan="3">2 段形</td><td>枠番</td><td>6130DC</td><td>6160DB</td><td>6160DC</td><td>6170DC</td><td>6175DC</td><td colspan="2"></td></tr>
<tr><td>軸受 A 部</td><td colspan="3" rowspan="2">グリース</td><td colspan="2">油浴式</td><td colspan="2"></td></tr>
<tr><td>軸受 B 部</td><td colspan="2">グリース</td><td colspan="2"></td></tr>
</table>

・油浴式潤滑機種の場合はギヤ部と潤滑油を共用しておりますので、軸受用の給油・給脂は不要です。
・グリース潤滑機種はグリースを充填して出荷されますので、そのままご使用できます。

（2）潤滑剤

(a) ギヤ部グリース潤滑機種

グリース潤滑機種は、表 8 のグリースを充填して出荷されますので、そのままご使用できます。

表 8 推奨グリース（出荷時充填グリース）

周囲温度℃	コスモ石油ルブリカンツ
-10 ～ 50	コスモグリース ダイナマックス SH No.2

上記以外のグリースは使用しないでください。

(b) ギヤ部油浴式潤滑機種

油潤滑機種は油を抜いて出荷していますので、必ず運転前に規定位置まで給油してください。

表 9 推奨潤滑油（工業用極圧ギヤー油・SP 系、JIS K 2219 工業用ギヤー油 2 種相当）

周囲温度℃	コスモ石油 ルブリカンツ	ENEOS	出光興産	シェルルブリカンツジャパン		EMG ルブリカンツ
-10 ～ 5	コスモギヤー SE 68	ー	ダフニースーパー ギヤーオイル 68	シェルオマラ S2 G 68	シェルオマラ S2 GX 68	モービルギヤ 600XP 68
0 ～ 35	コスモギヤー SE 100, 150	ボンノック TS 150	ダフニースーパー ギヤーオイル 100, 150	シェルオマラ S2 G 100, 150	シェルオマラ S2 GX 100, 150	モービルギヤ 600XP 100, 150
30 ～ 50	コスモギヤー SE 220 ～ 460	ボンノック TS 220 ～ 460	ダフニースーパー ギヤーオイル 220 ～ 460	シェルオマラ S2 G 220 ～ 460	シェルオマラ S2 GX 220 ～ 460	モービルギヤ 600XP 220 ～ 460

① 冬期または比較的低い周囲温度で使用する場合には、枠内の低い粘度の油をご使用ください。
② 許容潤滑油粘度を表 10 に示します。本基準の粘度範囲でご使用ください。

表 10 許容潤滑油粘度

最低許容粘度	運転中の油温で 15mm^2/S 以上		荷重伝達に必要な油膜強度を得るための粘度
最高許容粘度	油浴式潤滑機種	4,300mm^2/S 以下	サイクロ減速機が始動可能な粘度

③ 始動を円滑に行うために、周囲温度よりも 5℃以上低い流動点を持つ油をご使用ください。
④ 使用温度が広範囲に変化する場合には、高粘度指数で②、③項を満足する油をご使用ください。
⑤ 常時 0 ～ 40 ℃以外の周囲温度で使用する場合は、機種によっては一部部品の変更や潤滑油の予熱または冷却が必要です。ご照会ください。

表 11 給油量の概略値（L）

枠番	6175	6185	6170DC	6175DC
給油量	1.5	2.0		

給油量の概略値を表 11 に示します。必ず油面レベルがオイルゲージの上側の赤線位置まであることを確認してください。

(c) 軸受 A・B 部グリース潤滑

表 12 推奨グリース（出荷時充填グリース）

周囲温度℃	コスモ石油ルブリカンツ
-10 ～ 50	コスモグリース ダイナマックス SH No.2

上記以外のグリースは使用しないでください。

構　造（潤滑）

（1）グリース潤滑機種

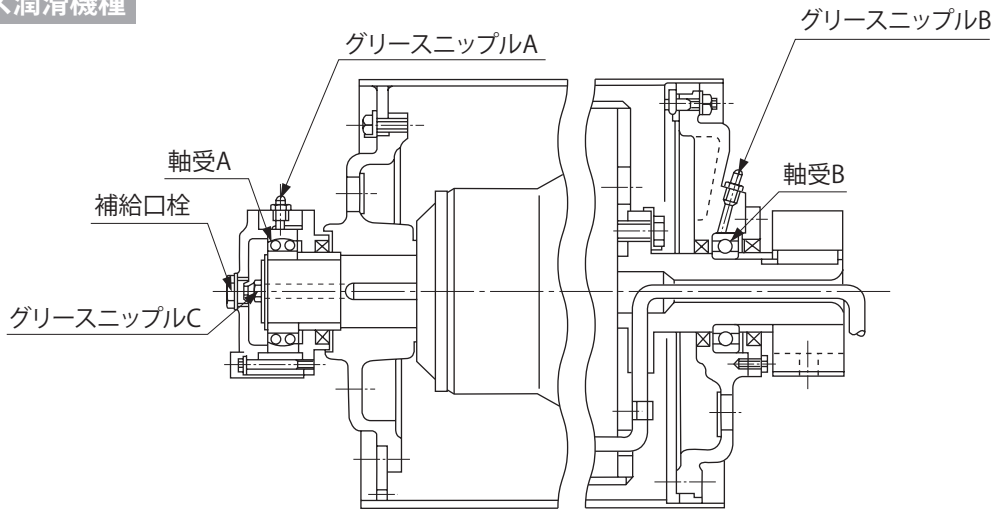

（2）油潤滑機種

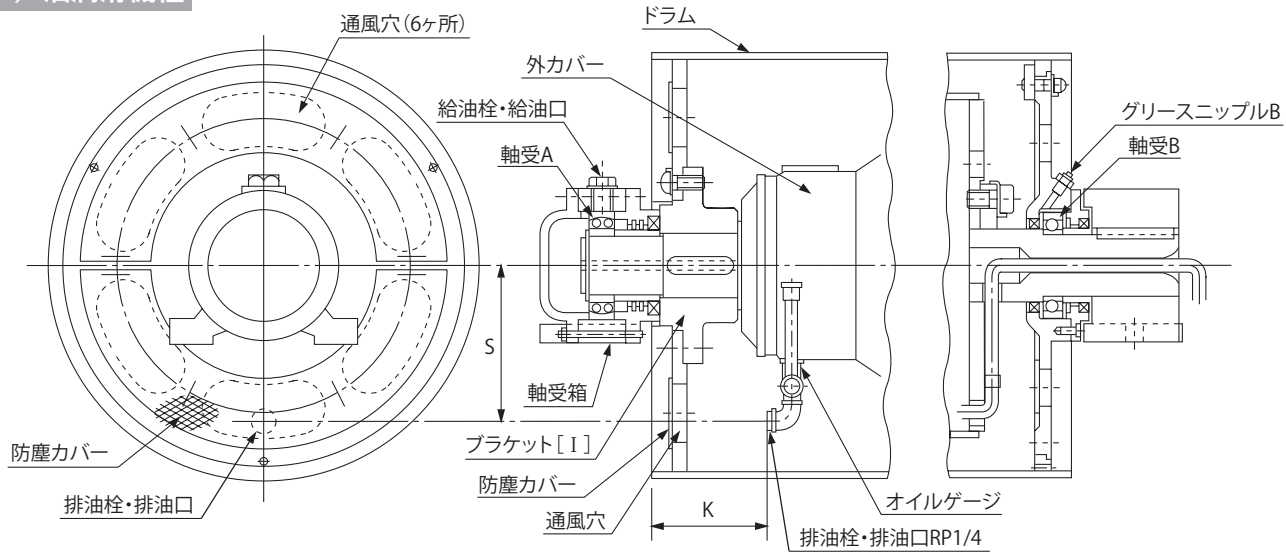

・排油時は通風穴から油受けを使用して排油する必要がありますので、ブラケット［Ⅰ］側に作業スペースを確保してください。

・必ず水平に取り付けてください。傾斜させて取り付けると、油面レベルの管理や正常な潤滑ができない上に、オイル漏れの原因となります。（傾斜取付が必要な場合はご照会ください。）

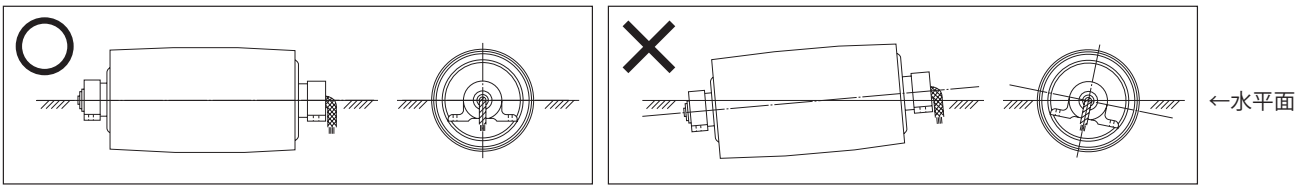

表 13 排油口まわりの寸法（mm）

形式		CPM3-6170DC-EP	CPM5-6175-EP	CPM5-6175DC-EP
寸法	S	189		
	K	105		

形式		CPM8-6175-EP	CPM10-6175-EP	CPM8-6185-EP	CPM10-6185-EP
寸法	S	195		196	
	K	56		58	

モータ

（1）特性表

表 14 モータ特性表

モータ枠番	極数	4P																				
	電源	200V-50Hz							200V-60Hz							220V-60Hz						
	出力（kW）	定格電流（A）	効率（%）	IEコード	停動トルク（%）	始動トルク（%）	始動電流（A）	回転数（r/min）	定格電流（A）	効率（%）	IEコード	停動トルク（%）	始動トルク（%）	始動電流（A）	回転数（r/min）	定格電流（A）	効率（%）	IEコード	停動トルク（%）	始動トルク（%）	始動電流（A）	回転数（r/min）
V-71M	0.4	2.35	-	-	237	237	9.1	1410	2.05	-	-	210	210	8.3	1700	2.02	-	-	257	257	9.4	1730
N-80M	0.75	4.29	84.6	IE3	446	423	26.3	1440	3.73	86.6	IE3	384	346	23.9	1730	3.78	86.5	IE3	481	438	26.7	1740
N-90L	1.5	7.48	85.8	IE3	375	338	45.0	1430	6.80	87.3	IE3	325	271	41.1	1730	6.57	87.7	IE3	407	345	45.7	1730
N-100L	2.2	10.4	88.7	IE3	465	382	83.0	1450	9.32	89.8	IE3	402	297	74.9	1740	9.08	90.2	IE3	500	380	83.6	1750
N-112M	3.7	16.6	89.0	IE3	420	294	127	1460	15.0	90.1	IE3	370	243	115	1750	14.5	90.6	IE3	452	300	126	1760
N-132S	5.5	24.4	90.6	IE3	524	351	229	1460	21.8	91.7	IE3	440	286	196	1760	21.2	91.9	IE3	542	355	217	1770
N-132M	7.5	33.5	91.2	IE3	350	236	206	1460	30.0	91.8	IE3	286	199	176	1760	29.0	92.0	IE3	356	244	195	1770

注）インバータ用モータは、ご照会ください。

（2）端子箱（オプション）

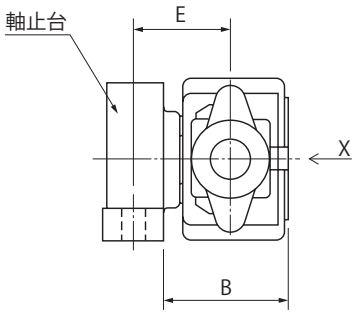

1 ～ 10 項

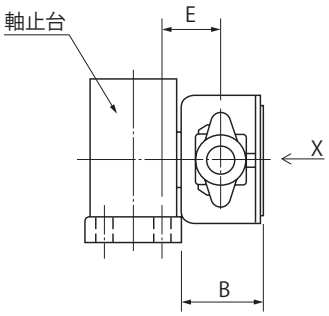

11 ～ 20 項

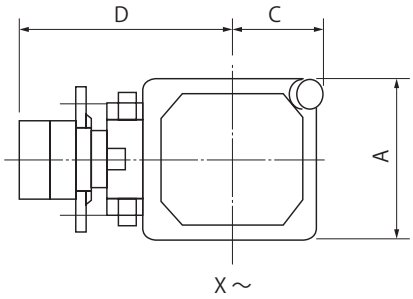

表 15

項	形式	A	B	C	D	E
1	CPM05-6105	100	80	56	136	63
2	CPM1-6125-EP	100	73	56	136	56
3	CPM1-6135-EP	100	97	56	136	85
4	CPM1-6130DC-EP	100	107	56	136	95
5	CPM2-6135-EP	100	86	56	136	74
6	CPM2-6145-EP	100	73	56	136	66
7	CPM2-6160DB-EP	100	88	56	136	81
8	CPM3-6135-EP	123	104	65	148	85
9	CPM3-6165-EP	123	89	65	148	75
10	CPM3-6160DC-EP	123	105	65	148	91
11	CPM3-6170DC-EP	123	90	65	148	66
12	CPM5-6165-EP	123	84	65	148	60
13	CPM5-6175-EP	123	84	65	148	60
14	CPM5-6175DC-EP	123	90	65	148	66
15	CPM8-6165-EP	123	86	65	148	62
16	CPM8-6175-EP	123	86	65	148	62
17	CPM8-6185-EP	154	105	82	173	70
18	CPM10-6165-EP	154	108	82	173	74
19	CPM10-6175-EP	154	108	82	173	74
20	CPM10-6185-EP	154	108	82	173	74

注）1．端子箱引出口はベルマウス式となります。（電線管式も製作可能です。ご照会ください。）
2．寸法および仕様は予告無しに変更することがあります。

保証基準

保証期間	新品に限り、工場出荷後 18 ヶ月または稼働後 12 ヶ月のうちいずれか短い方をもって保証期間と致します。
保証内容	保証期間内において、取扱説明書に準拠する適切な据付、連結ならびに保守管理が行われ、かつ、カタログに記載された仕様もしくは別途合意された条件下で正しい運転が行われたにも拘わらず、本製品が故障した場合は、下記保証適用除外の場合を除き無償で当社の判断において修理または代品を提供致します。ただし、本製品がお客様の他の装置等と連結している場合において、当該装置等からの取り外し、当該装置等への取り付け、その他これらに付帯する工事費用、輸送等に要する費用ならびにお客様に生じた機会損失、操業損失その他の間接的な損害については当社の補償外とさせて頂きます。
保証適用除外	下記項目については、保証適用除外とさせて頂きます。 1. 本製品の据付、他の装置等との連結の不具合に起因する故障 2. 本製品の保管が当社の定める保管要領書に定める要領によって実施されていないなど、保守管理が不十分であり、正しい取扱いが行われていないことが原因による故障 3. 仕様を外れる運転その他当社の知り得ない運転条件、使用状態に起因する故障または当社推奨以外の潤滑油を使用したことによる故障 4. お客様の連結された装置等の不具合または特殊仕様に起因する故障 5. 本製品をお客様にて分解、部品交換、および改造を施した場合 6. お客様の支給受け部品もしくはご指定部品の不具合により生じた故障 7. 地震、火災、水害、塩害、ガス害、落雷、その他の不可抗力が原因による故障 8. 正常なご使用方法でも、軸受、オイルシール等の消耗部品が自然消耗、摩耗、劣化した場合の当該消耗部品に関する保証 9. 前各号の他、当社の責めに帰すことのできない事由による故障

ギヤモータをお使いになるお客様へ

⚠安全に関するご注意

- 設置される場所、使用される装置に必要な安全規則を遵守してください。
  （労働安全衛生規則、電気設備技術基準、内線規定、工場防爆指針、建築基準法　など）
- ご使用の前に取扱説明書をよくお読みの上、正しくお使いください。
  取扱説明書がお手元にないときは、お求めの販売店もしくは営業所へご請求ください。
  取扱説明書は必ず実際にお使いになるお客様のお手元まで届くようにしてください。
- 使用環境及び用途に適した商品をお選びください。
- 人員輸送装置や昇降装置など、商品の故障により人命または設備の重大な損失が予測される装置に使用される場合は、装置側に安全のための保護装置を設けてください。
- 爆発性雰囲気中では、防爆形モータを使用してください。また、防爆形モータは危険場所に適合した仕様のモータを使用してください。
- 食品機械、クリーンルーム用など、特に油気を嫌う装置では、故障・寿命等での万一の油漏れ、グリース漏れに備えて、油受けなどの損害防止装置を取り付けてください。

モータをインバータで運転する場合のご注意

ブレーキ付モータのご使用に関して

ブレーキ用電源は独立したものを使用し、ブレーキ電源は必ずインバータの一次側に接続し、ブレーキ作動時（モータ停止時）はインバータ出力を遮断してください。ブレーキの種類によっては低速域でライニングのガタ音が出る場合があります。

防爆モータのご使用に関して

安全増防爆形モータをインバータで駆動することはできません。防爆形モータでインバータ駆動が必要な場合は、耐圧防爆形モータとの組合せになりますので、ご照会ください。

400V 級電源でのご使用に関して

400V 級モータをインバータ駆動する際に配線距離が長い場合は、モータの絶縁耐圧を配慮しなければならないことがありますので、ご照会ください。（インバータ用AFモータ、インバータ用プレミアム効率三相モータ、プレミアム効率三相モータは、絶縁強化タイプになっています。 ）

注）本カタログに掲載の仕様・寸法図・表内の数値などは、予告なく変更する場合があります。設計をされる前には、念のためお問い合わせください。

営業所

			TEL	FAX
北海道	〒007-0847	北海道札幌市東区北 47 条東 16-1-38	011-781-9802	011-781-9807
仙台	〒980-0811	宮城県仙台市青葉区一番町 1-2-33 M.BALANCE 仙台一番町	022-264-1242	022-224-7651
北関東	〒330-0854	埼玉県さいたま市大宮区桜木町 4-242 鐘塚ビル	048-650-4700	048-650-4615
千葉	〒260-0045	千葉県千葉市中央区弁天 1-15-1 細川ビル	043-206-7730	043-206-7731
東京	〒141-6025	東京都品川区大崎 2-1-1 ThinkPark Tower	03-6737-2520	03-6866-5171
横浜	〒220-0005	神奈川県横浜市西区南幸 2-19-4 南幸折目ビル	045-290-6893	045-290-6885
長野	〒380-0936	長野県長野市岡田町 166 森ビル	026-226-9050	026-226-9045
富山	〒939-8071	富山県富山市上袋 327-1	076-491-5660	076-491-5604
金沢	〒920-0919	石川県金沢市南町 4-55 WAKITA 金沢ビル	076-261-3551	076-261-3561
静岡	〒422-8063	静岡県静岡市駿河区馬渕 3-2-25 T.K BLD	054-654-3123	054-654-3124
中部	〒460-0003	愛知県名古屋市中区錦 1-5-11 名古屋伊藤忠ビル	052-218-2980	052-218-2981
四日市	〒510-0064	三重県四日市市新正 4-17-20	059-353-7467	059-354-1320
滋賀	〒527-0011	滋賀県東近江市八日市浜野町 3-7	0748-23-8201	0748-23-8202
京都	〒604-8187	京都府京都市中京区御池通東洞院西入ル笹屋町 435 京都御池第一生命ビル	075-231-2515	075-231-2615
大阪	〒530-0005	大阪府大阪市北区中之島 2-3-33 大阪三井物産ビル	06-7635-3663	06-7711-5119
神戸	〒650-0044	兵庫県神戸市中央区東川崎町 1-3-3 神戸ハーバーランドセンタービル	078-366-6610	078-366-6625
岡山	〒701-0113	岡山県倉敷市栗坂 854-10	086-463-5678	086-463-5608
広島	〒732-0827	広島県広島市南区稲荷町 4-1 広島稲荷町 NK ビル	082-568-2521	082-262-5544
四国	〒792-0003	愛媛県新居浜市新田町 3-4-23 SES ビル	0897-32-7137	0897-34-1303
北九州	〒802-0001	福岡県北九州市小倉北区浅野 2-14-1 KMM ビル	093-531-7760	093-531-7778
福岡	〒812-0025	福岡県福岡市博多区店屋町 8-30 博多フコク生命ビル	092-283-3277	092-283-3177

修理・メンテナンスのお問い合わせ
サービステクニカルセンター

			TEL	FAX
名古屋	〒474-0023	愛知県大府市大東町 2-97-1	0562-45-6402	0562-44-1998

技術的なお問い合わせ
お客様相談センター https://www.shi.co.jp/ptc/

営業時間
月曜日～金曜日 9:00～11:45 13:00～16:45
（祝日・弊社休業日を除く）

フリーダイヤル 0120-42-3196
携帯電話から 0570-03-3196
FAX 0562-48-5183

記載内容は、製品改良などの理由により予告なく変更することがあります。

住友重機械工業株式会社 PTC 事業部 〒141-6025 東京都品川区大崎 2-1-1 ThinkPark Tower
No.C2004-3.5
JA29 2025年2月発行