男子個人戦の部

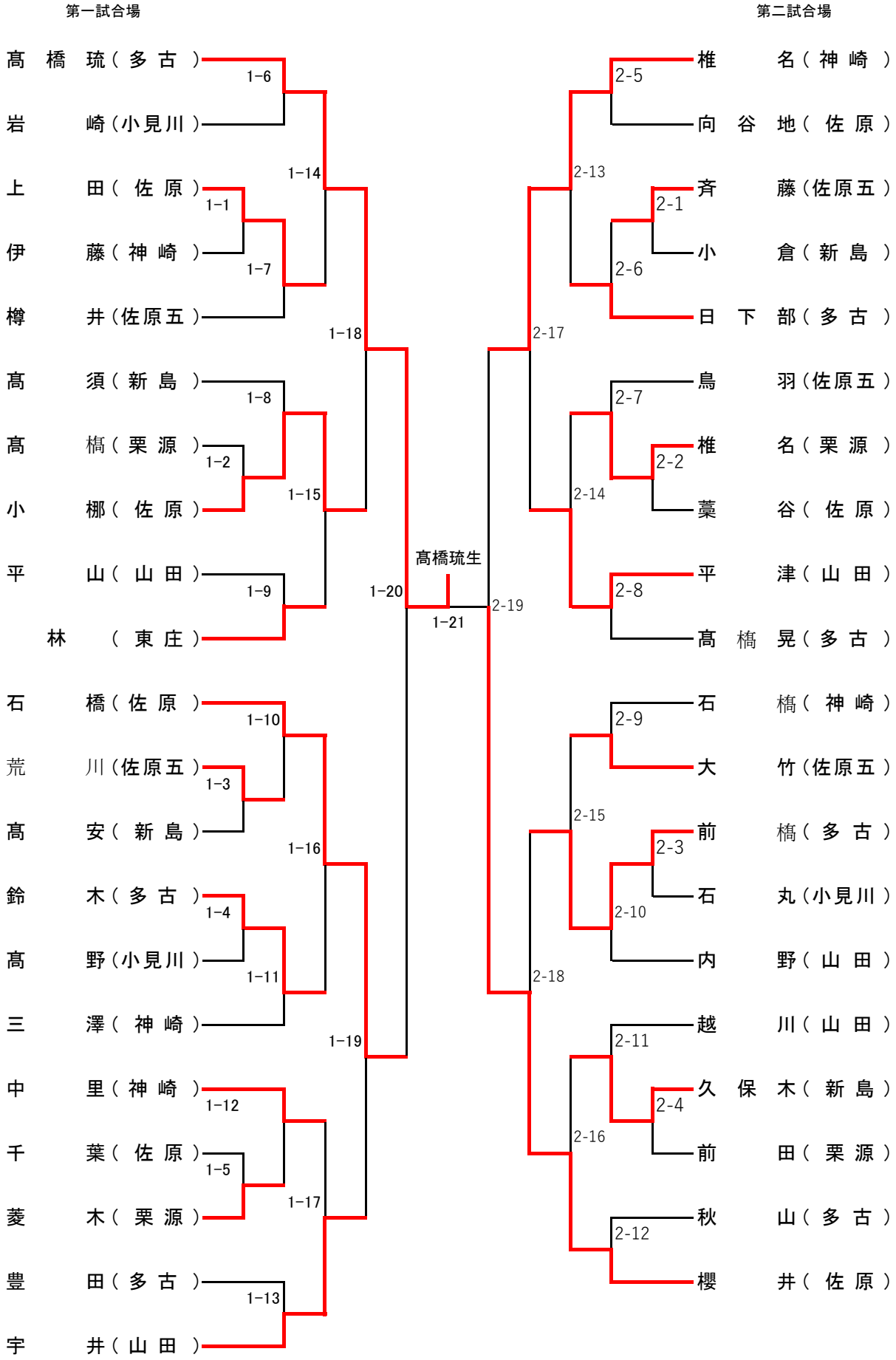
第一試合場
第二試合場
髙橋琉（多古）
岩崎（小見川）
上田（佐原）
伊藤（神崎）
樽井（佐原五）
髙須（新島）
髙樗（栗源）
小梛（佐原）
平山（山田）
林（東庄）
石橋（佐原）
荒川（佐原五）
髙安（新島）
鈴木（多古）
髙野（小見川）
三澤（神崎）
中里（神崎）
千葉（佐原）
菱木（栗源）
豊田（多古）
宇井（山田）
椎名（神崎）
向谷地（佐原）
斉藤（佐原五）
小倉（新島）
日下部（多古）
鳥羽（佐原五）
椎名（栗源）
藁谷（佐原）
平津（山田）
髙樗晃（多古）
石樗（神崎）
大竹（佐原五）
前樗（多古）
石丸（小見川）
内野（山田）
越川（山田）
久保木（新島）
前田（栗源）
秋山（多古）
櫻井（佐原）
1-1
1-2
1-3
1-4
1-5
1-6
1-7
1-8
1-9
1-10
1-11
1-12
1-13
1-14
1-15
1-16
1-17
1-18
1-19
1-20
1-21
髙橋琉生
2-1
2-2
2-3
2-4
2-5
2-6
2-7
2-8
2-9
2-10
2-11
2-12
2-13
2-14
2-15
2-16
2-17
2-18
2-19