承認図

1) 材質は天板部 443CT シンク部 SUS304J1とする。
2) 板厚は天板部 t0.5 シンク部 t0.6とする。
3) 表面仕様 天板部 銀河エンボス。
シンク部 BA材をプレスしたままとする。
4) 部は裏t9PB材を接着材貼りとする。
5) 部は裏t9合板材を接着材貼りとする。
6) ( )内寸法は裏貼り材寸法を示す。

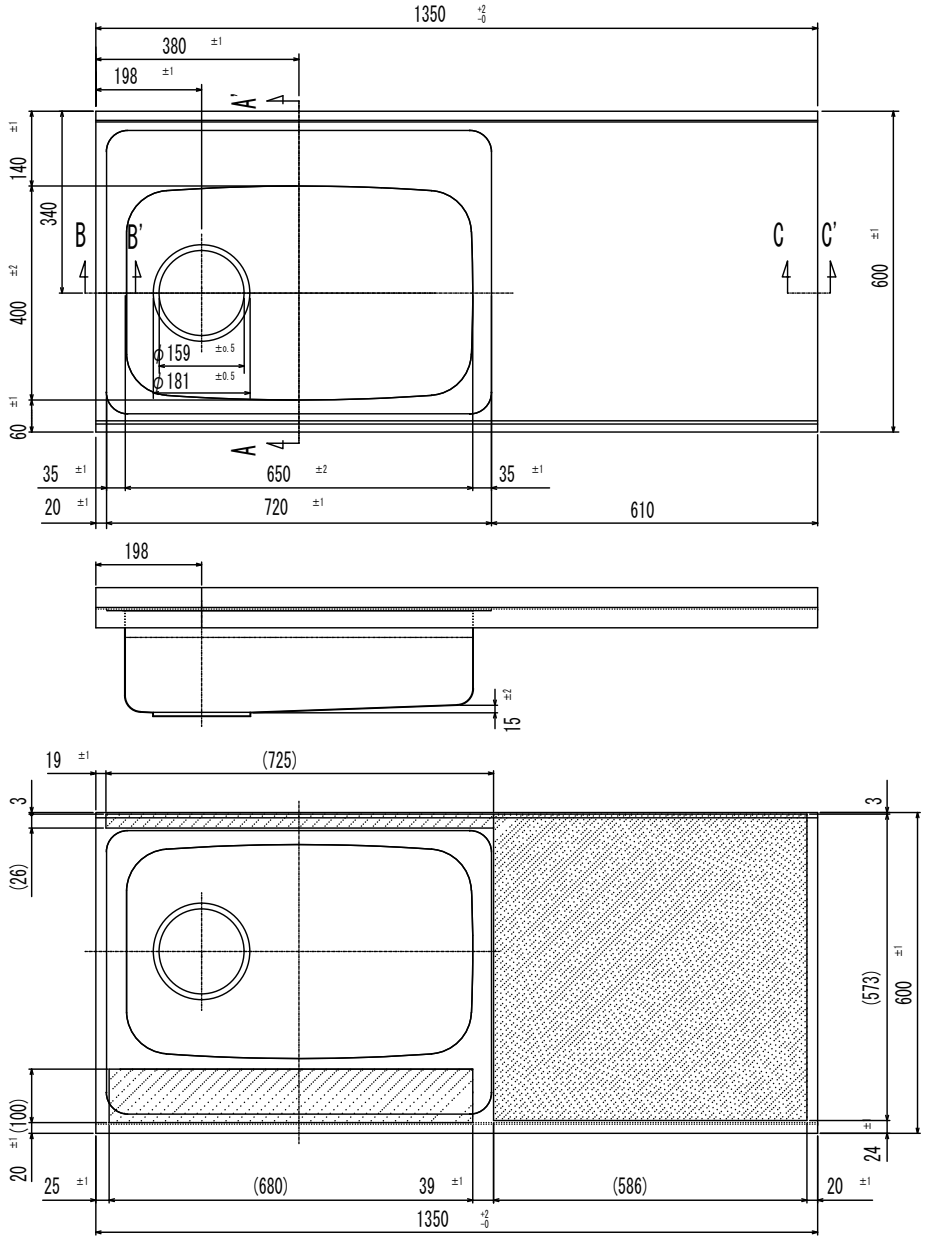

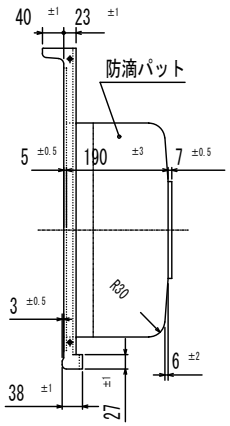

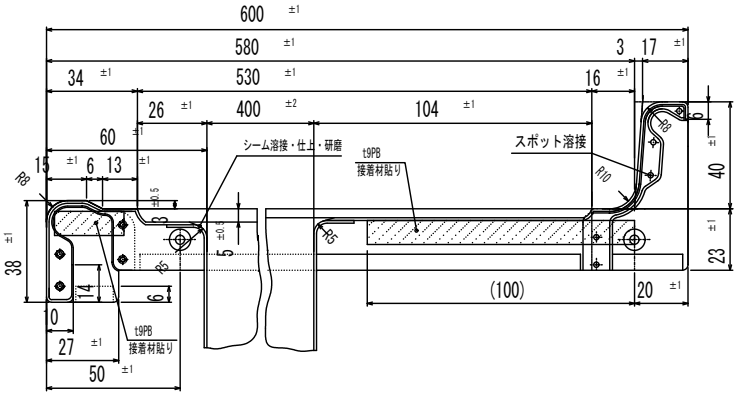

A-A'断面 S＝1／2

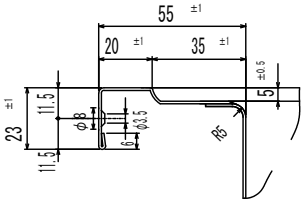

B-B'断面 S＝1／2

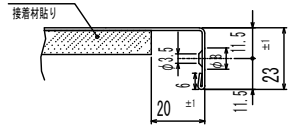

C-C'断面 S＝1／2

	平成 年 月 日			承認印	検図	設計	製図	尺度 1/10	角法 3	作成 年 月 日 平成27 年 8月 4日
	平成 年 月 日									
	平成 年 月 日									
	平成 年 月 日									
	平成 年 月 日									
符号	訂正 年 月 日	来歴	捺印	顧客	品名	コンパクトキッチン ステンレスカウンター	品番名	443CT 0.5 CKGN-3-1350L	図番	J-H27-185

E:kitchen http://www.e-kitchen.biz/ SHシリーズ SHIGERU