番号	名称	仕　　様	数
1	本体（フランジ部）	ＳＵＳ３０４　ｔ０．８　Ｎｏ，４仕上げ	1
	本体（ボール部）	ＳＵＳ３０４　ｔ０．７　Ｎｏ，４仕上げ	
2	防滴トレー	発砲ＰＥシート　９Ｂ用（シンクへ取付）	1
3	防振材	（静音の場合シンクへ取付）	（1）

追記　１．排水器具等の付属部品は別途指示のこと。
　　２．静音シンクの場合は指示により防振材貼付のこと。
　　３．ＯＦはオプション対応可能。

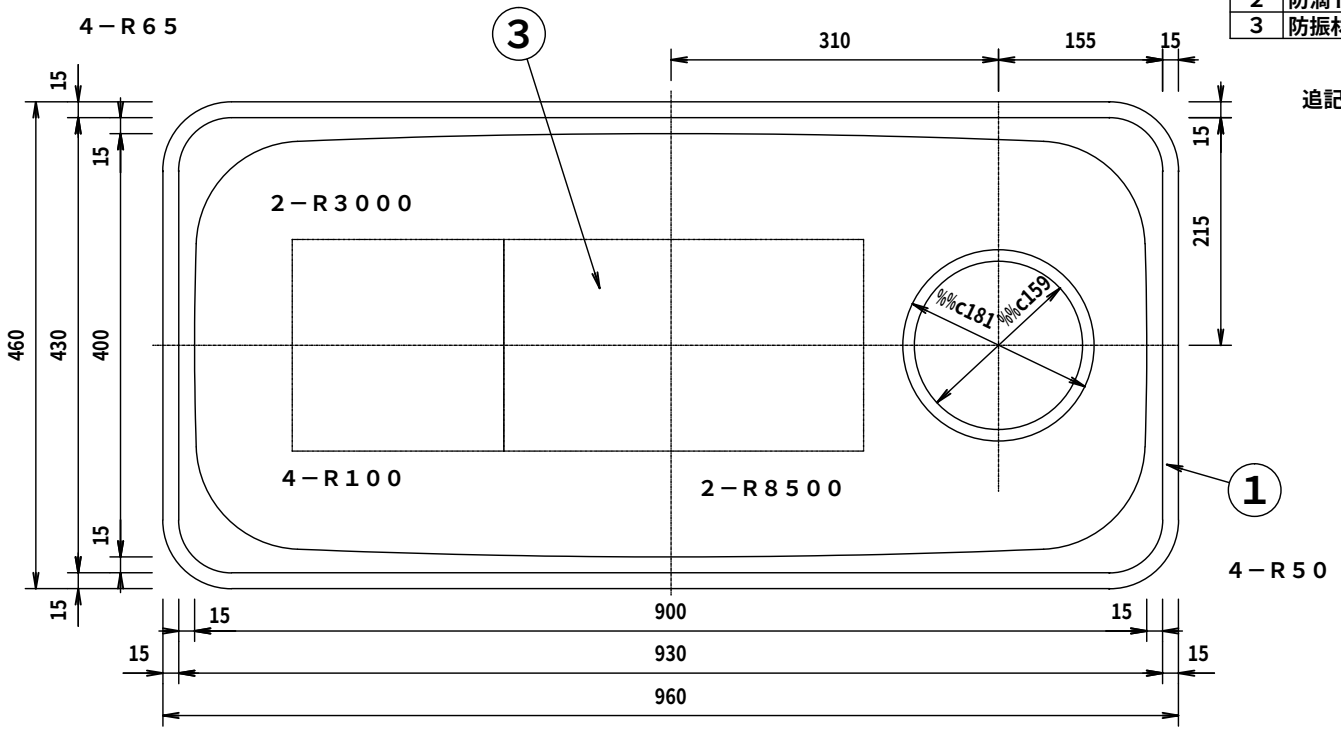

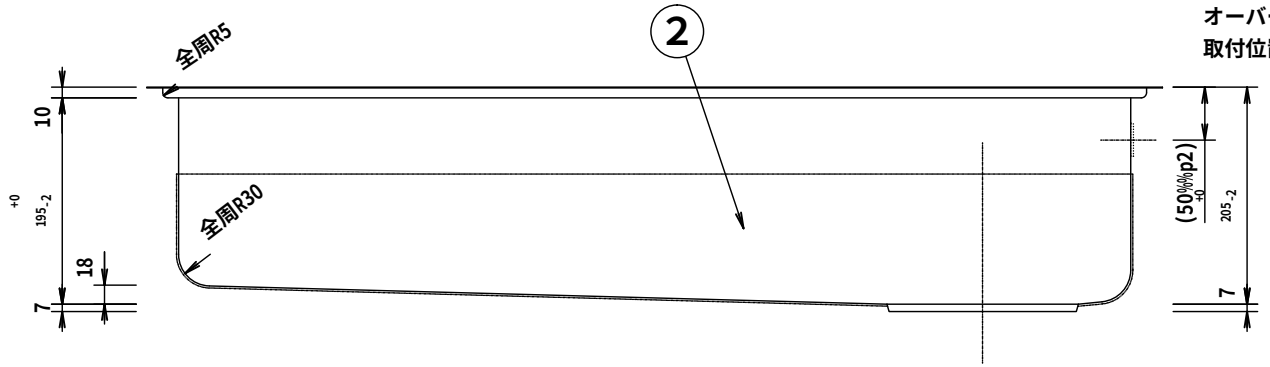

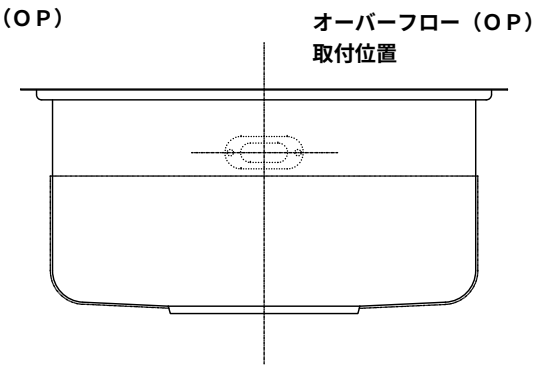

品名	備考
ＢＳ９６Ｎ－ＦＮＳ	オーバーフロー付　静音
ＢＳ９６Ｎ－ＮＮＳ	オーバーフロー無　静音
ＢＳ９６Ｎ－ＦＮＮ	オーバーフロー付
ＢＳ９６Ｎ－ＮＮＮ	オーバーフロー無

	責任者	検図者	設計者	製図者						
E:kitchen www.e-kitchen.biz					YAシリーズ	ＢＳ９６Ｎ	作成年月日 H20年04月01日	年　月　日	図面Ｎｏ	整理番号
					YAJIMA	（旧品名　Ｓ９６Ｊ）	縮尺 1／5	年　月　日	ビルトインシンク ＢＳ９６Ｎ	