C	B	A	作業部署	番号	図番	品番	片番	部品名	資材コード	材質	素材寸法	重量(kg) 素材	重量(kg) 仕上
		1		1	3TUS1012		1	ボール (N255X)		SUS304-BA	t0.7		
		1		2	3TUZ0001		2	防滴キャップ		発泡ポリエチレン			
		1		3		3		ボール (N255X)					

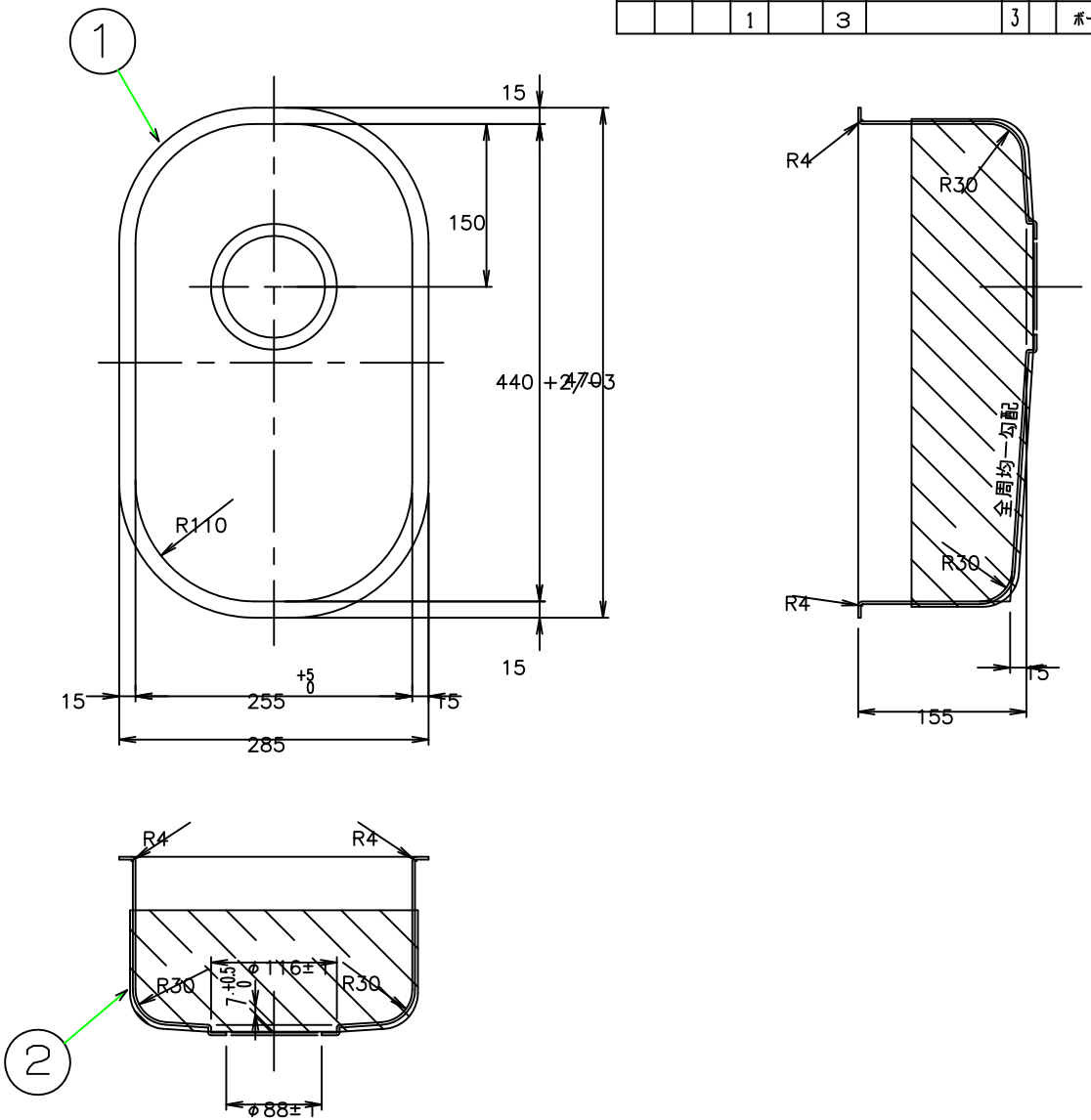

		・ ・	
		・ ・	
		・ ・	
⚠	図面の書式変更	09.02 .26	
来	歴	REVISION	

登録		SIGN	DATE	主任 ASSIST	承認 CHIEF	APPR.	SCALE
	製(写)図 DR.BY		・ ・				1/
	調査 INS.BY		・ ・				1/
	担当 CH.BY		・ ・				/

E:kitchen http://www.e-kitchen.biz/ TOYOURA

ボール

N255X

DWG No.

3TUR 0015 1

関連図番 REL