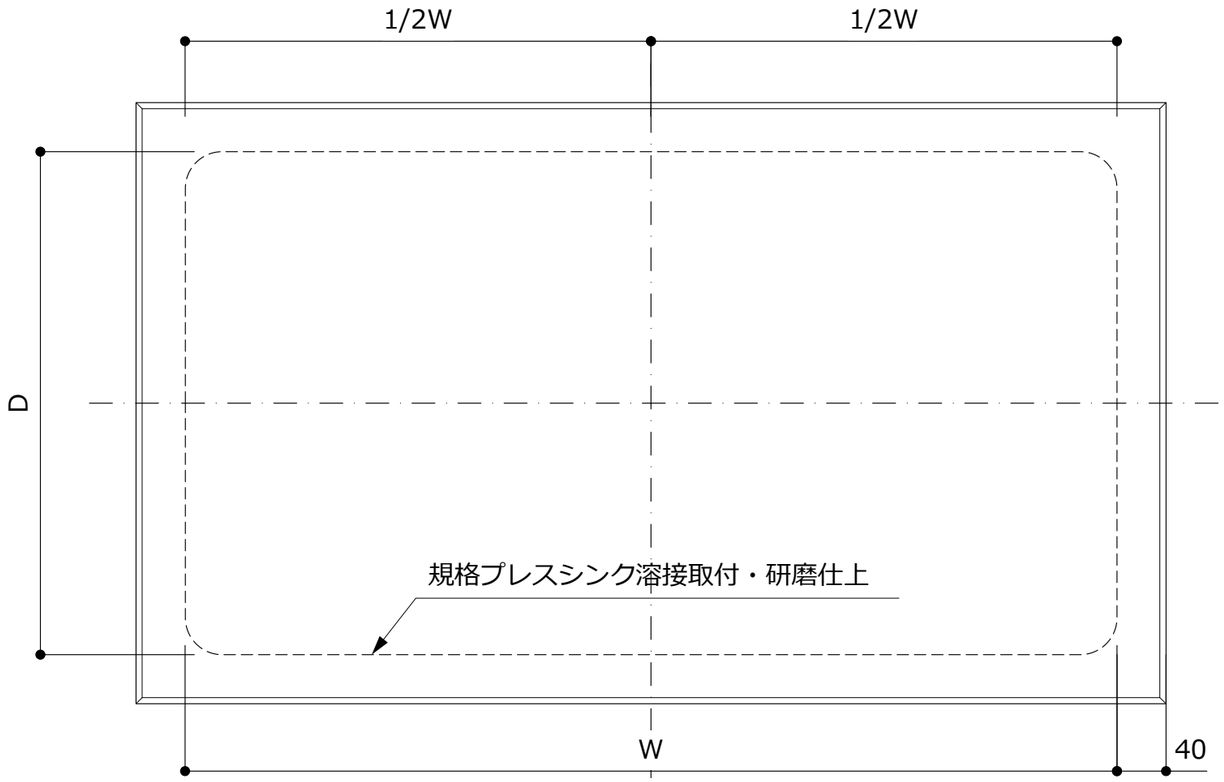

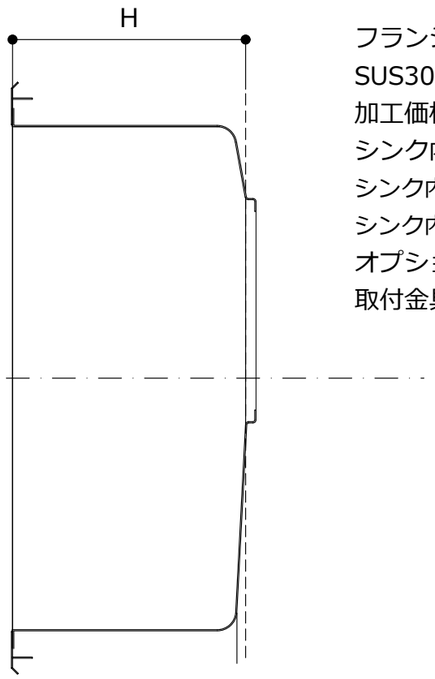

フランジ（天板）仕様
SUS304　t=1.0mm　HL　ヘア-ライン
加工価格
シンク内寸W300～500mm　@48000
シンク内寸W501～700mm　@52500
シンク内寸W701～900mm　@54000
オプション
取付金具PK　@230

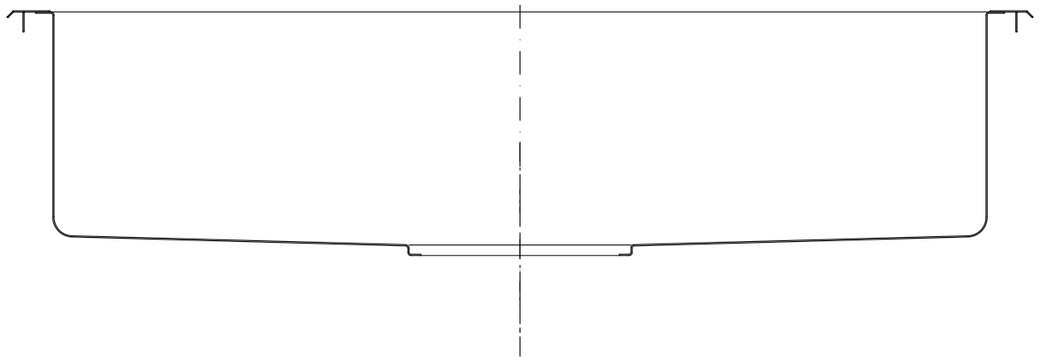

内寸W760XD410XH190　基準単価@

金具取付アングルなし	金具取付アングル付き
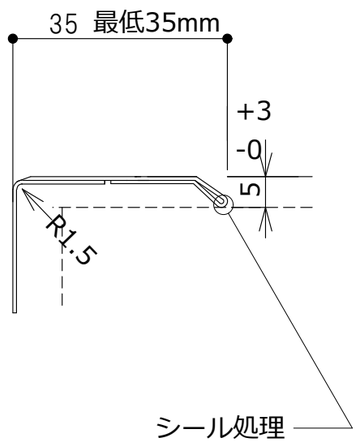	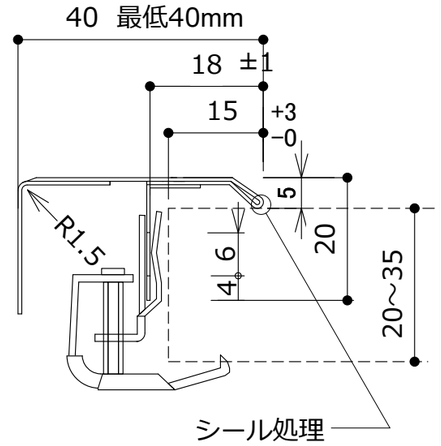

E kitchen	オーバーシンク用フランジ（天板） EKオーバーシンク	承　認　印	検　図	設　計	製　図	尺　度	角　法 3	作成2015年7月21日
		品名	EKオーバーシンク	品番	EK-O-TOP	図番		

ⒸE:kitchen by U-ARCHI INC.