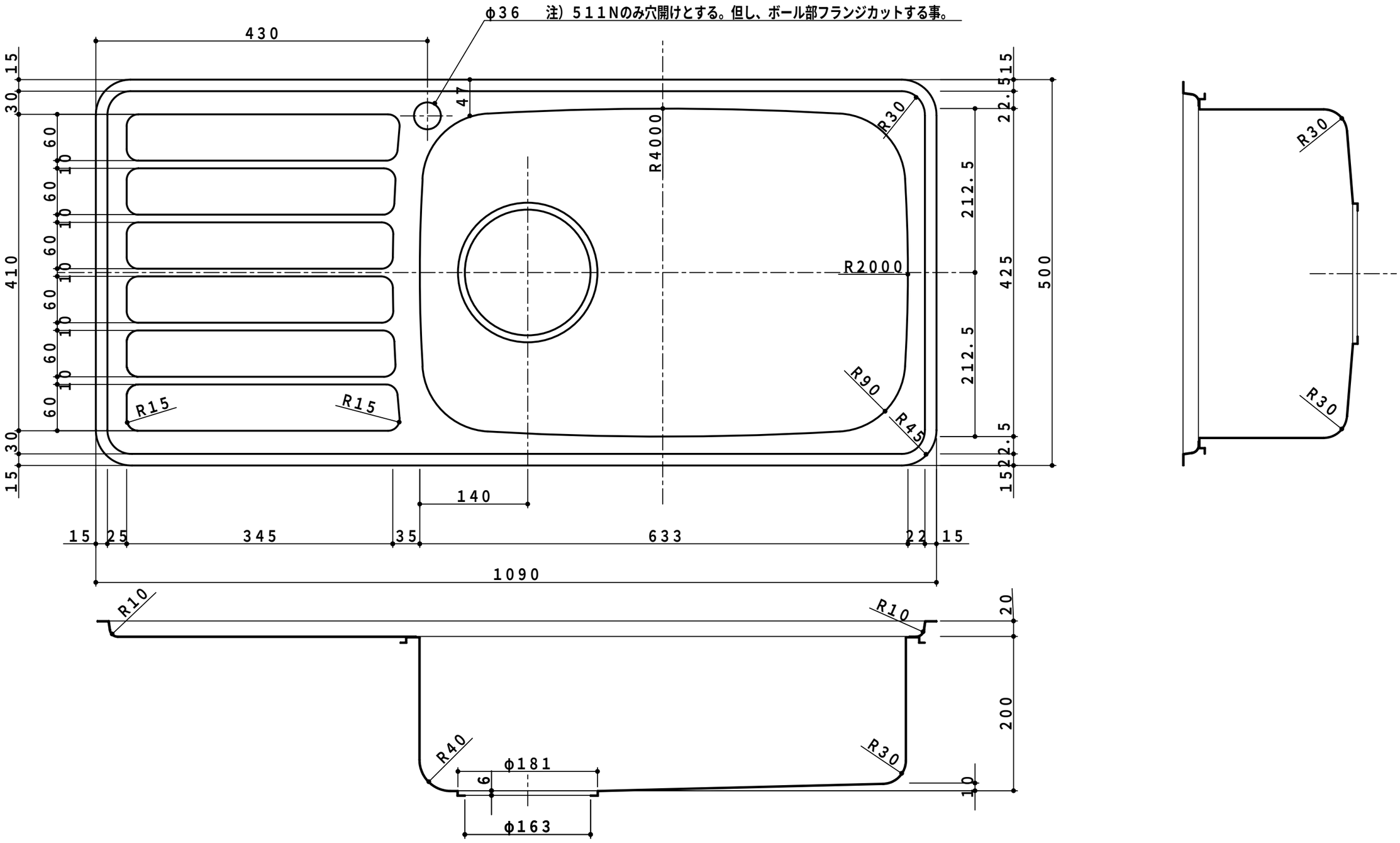

特記 天板　：SUS304 BA t=0.8 Nシンク　：SUS304 BA t=0.7	永大産業株式会社	名称	キッチン	図名・品番	SKU−510N SKU−511NR	製図 土師	作成 2009.09.29	縮尺 1／5
本図は右（R）シンク用を示す（510Nは左右共通）。	生産図　変更		ステンレストップ（アンダーカウンター用） 製品図			検印	訂正	図番